# *Art. Nr. 2856019*

3.02.2023

Art.Nr. 2856019

Groundplan - Grundplan - Plan de masse - Planimetria - Plattegrond - Põhiplaan

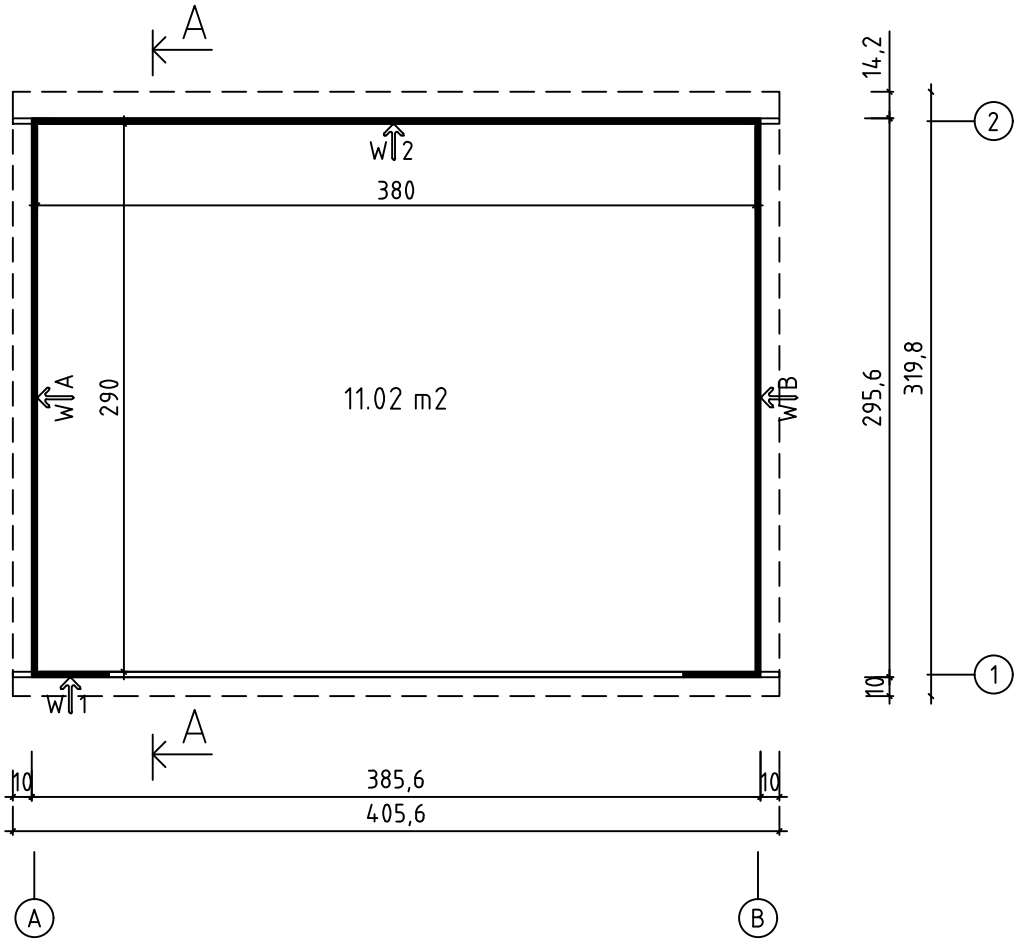


Foundation - Fundament - Fondation - Fondamenta - Fundering - Immutatud alusraam

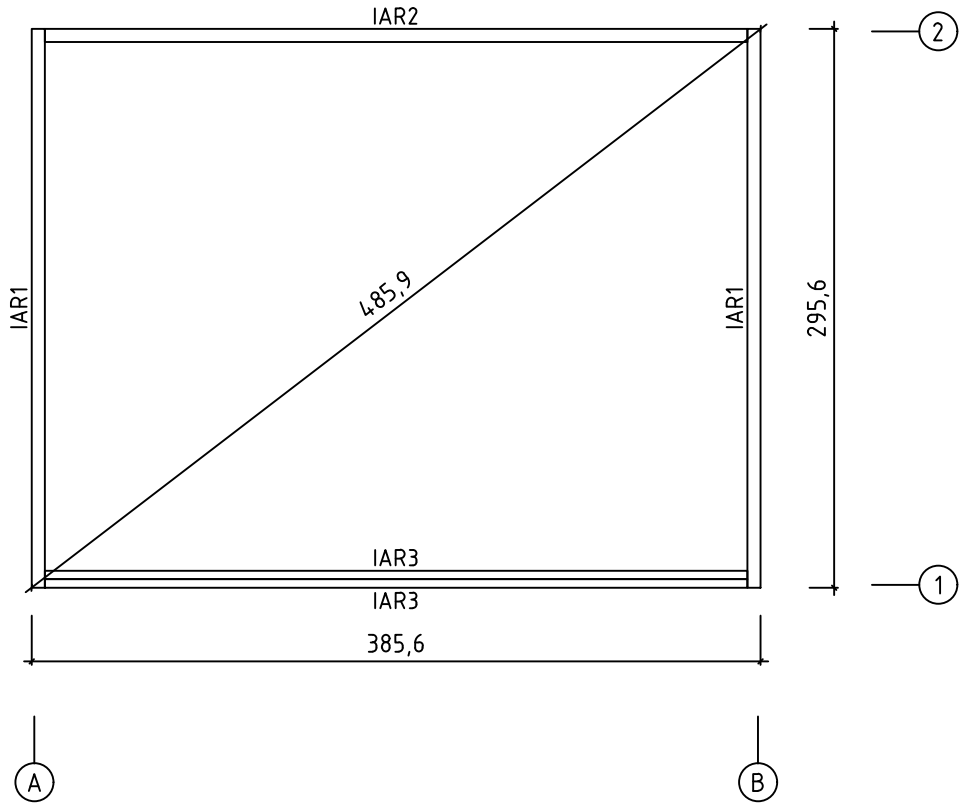

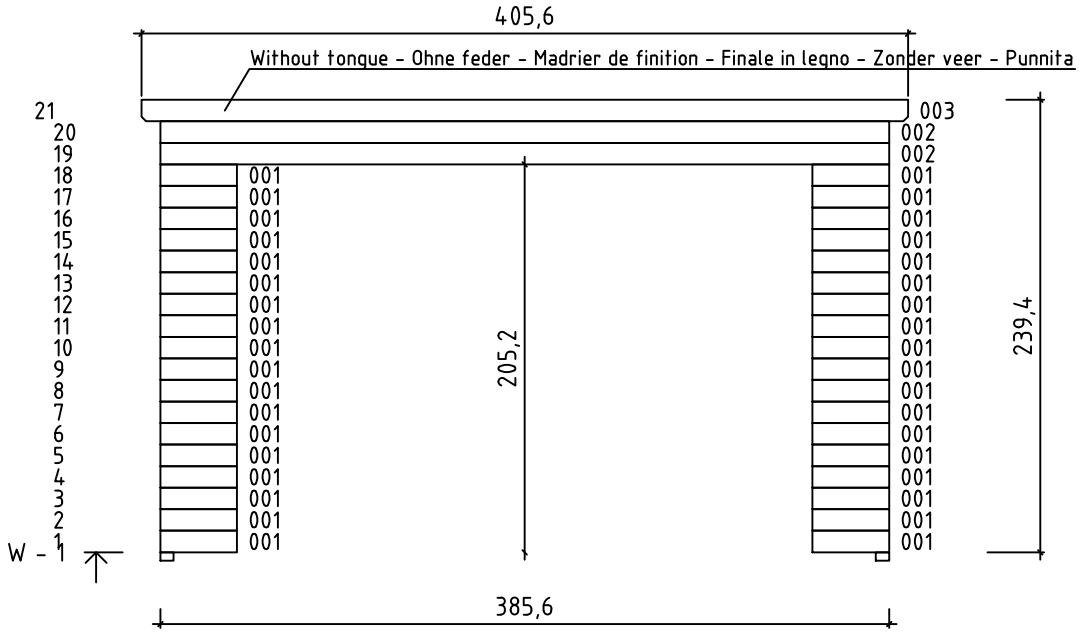
405,6
Without tongue - Ohne feder - Madrier de finition - Finale in legno - Zonder veer - Punnita
21
20
19
18
17
16
15
14
13
12
11
10
9
8
7
6
5
4
3
2
1
W - 1
003
002
002
001
205,2
239,4
385,6

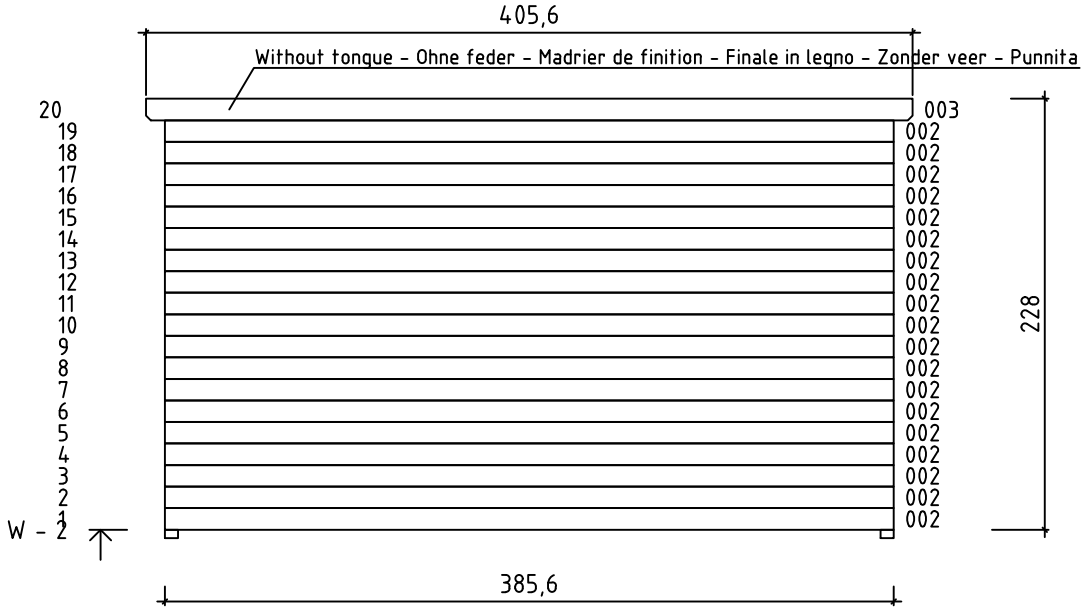
405,6
Without tongue - Ohne feder - Madrier de finition - Finale in legno - Zonder veer - Punnita
20
19
18
17
16
15
14
13
12
11
10
9
8
7
6
5
4
3
2
1
W - 2
003
002
228
385,6

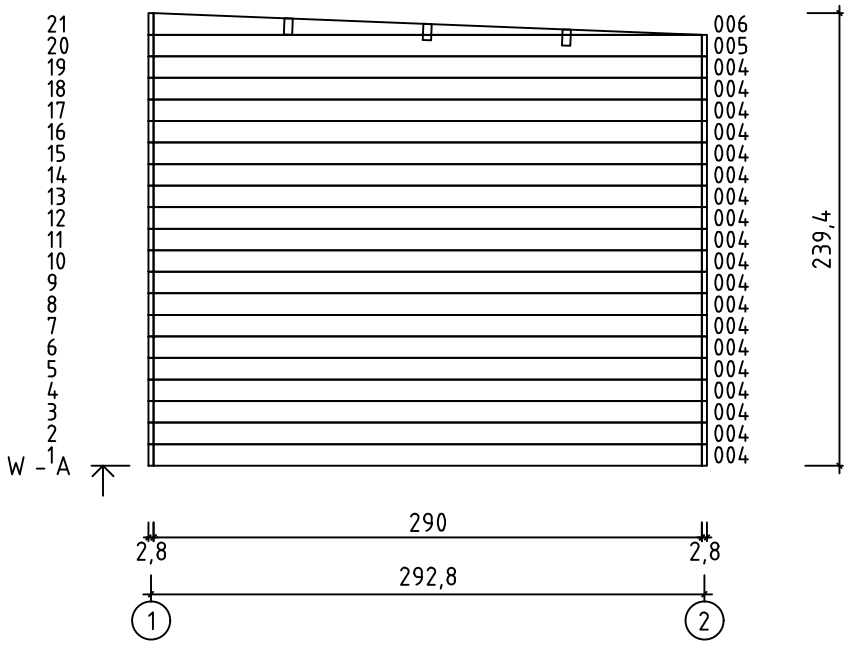
21
20
19
18
17
16
15
14
13
12
11
10
9
8
7
6
5
4
3
2
1
W - 1 A
006
005
004
004
004
004
004
004
004
004
004
004
004
004
004
004
004
004
004
004
004
239,4
290
2,8
2,8
292,8
1
2

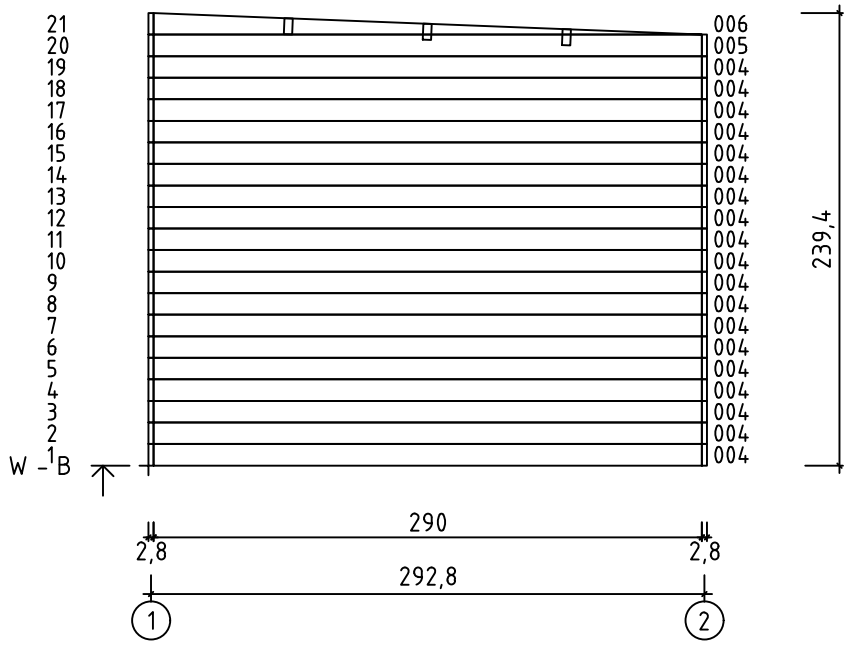
21
20
19
18
17
16
15
14
13
12
11
10
9
8
7
6
5
4
3
2
1
W - 1 B
006
005
004
004
004
004
004
004
004
004
004
004
004
004
004
004
004
004
004
004
004
239,4
290
2,8
2,8
292,8
1
2

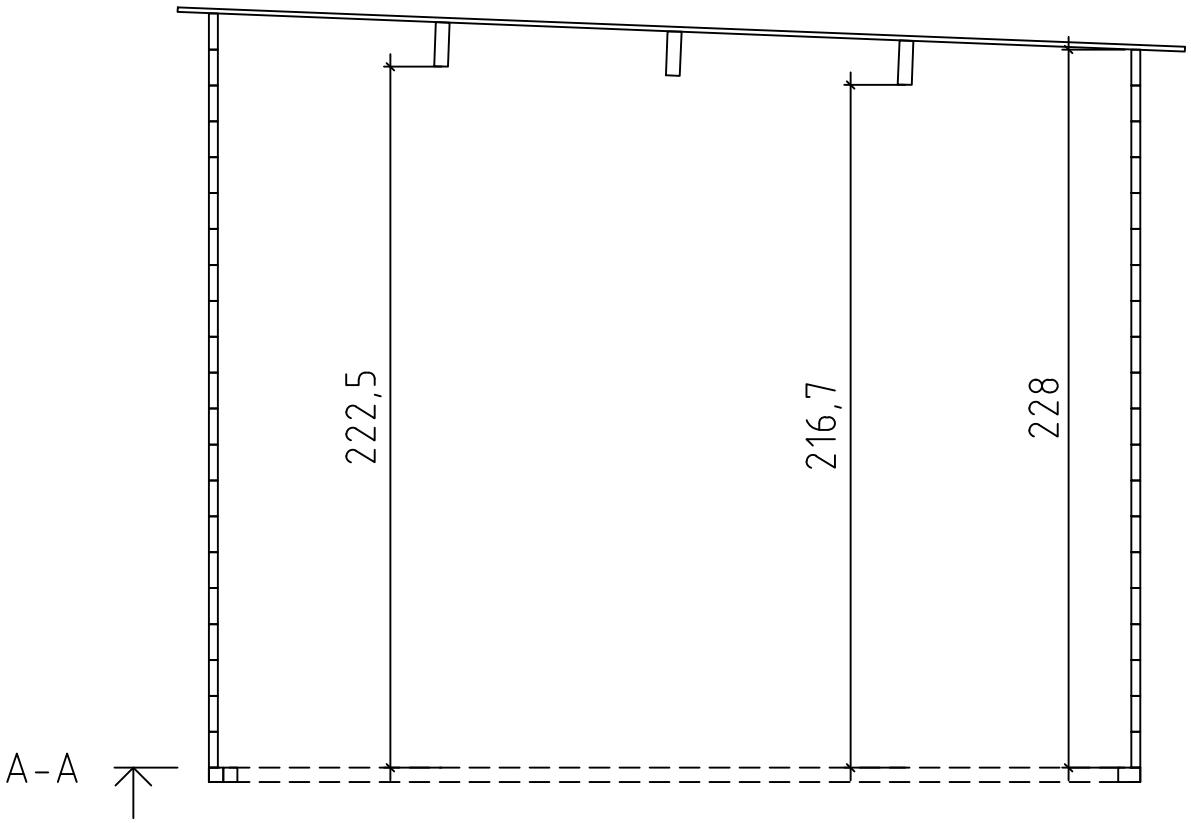
222,5
216,7
228
A-A

Piece list - Stückliste - Liste des piéces - Elementi - Stuklijst - Tükitabel

03.02.2023 Art.Nr. 2856019 6/18

| Pos | | Q | P (mm) | L (mm) |
|---|---|---|---|---|
| 001<br>34131 | | 36 | 28x114 | 406 |
| 002<br>44251 | | 21 | 28x114 | 3856 |
| 003<br>44252 | | 2 | 28x114 | 4056 |
| 004<br>18105 | | 38 | 28x114 | 2900 |
| WA-1<br>44254 | 228 2° 006 005 2900 | 1 | | |
| WB-1<br>44254 | 228 2° 006 005 2900 | 1 | | |
| IAR2<br>44255 | Foundation - Fundament - Fondation - Fondamenta - Fundering - Immutatud alusraam | 1 | 70x45 | 3716 |
| IAR1<br>44256 | Foundation - Fundament - Fondation - Fondamenta - Fundering - Immutatud alusraam | 2 | 70x45 | 2956 |
| IAR3<br>44846 | Foundation - Fundament - Fondation - Fondamenta - Fundering - Immutatud alusraam | 2 | 45x45 | 3716 |
| A-PR1<br>44257 | Roof beam - Dachbalken - Panne de toit - Perlina del tetto - Gordingen / dakbalk - Pärlin<br>100 3800 100 | 3 | 44x140 | 4056 |
| 25868 | Roof boards - Dachbretter - Voliges - Perlina per tetto - Dakhout - Katuselaud | 46 | 90x15 | 3200 |
| CF5<br>44790 | Railing strip - Begrenzungsleiste - Rembarde - Sbarra - Afscheidingslijst - Piirdelaud | 3 | 18x120 | 2280 |
| RFF2<br>20229 | Roofing felt fillet - Dachpappenleiste - Baguette de fixation du feutre bitumeux - Asse per fissaggio guaina bituminosa - Afdeklijst asfaltpapier - Katusepapiliist | 2 | 18x58 | 3236 |
| RFF1<br>44792 | Roofing felt fillet - Dachpappenleiste - Baguette de fixation du feutre bitumeux - Asse per fissaggio guaina bituminosa - Afdeklijst asfaltpapier - Katusepapiliist | 1 | 18x58 | 3976 |
| FF2<br>44793 | Covering moulding - Deckungsprofil - Profils de finition verticaux a fixer a l'exterieur du cadre de la porte - Cornice di finitura - Afdek profiel - Lengipuu | 1 | 30x38 | 3000 |
| FF3<br>38454 | Fixing fillet - Fixirungsleiste - Profil de fixation - Massello di fissaggio - Bevestiging lijstwerk - Tenderliist | 1 | 11x30 | 2998 |
| CF4<br>974 | Corner fillet - Deckleiste - Profils de finition angles a l'exterieur - Massello d'angolo - (hoek)lijst - Nurgaliist | 2 | 18x70 | 2166 |
| CF3<br>22932 | Corner fillet - Deckleiste - Profils de finition angles a l'exterieur - Massello d'angolo - (hoek)lijst - Nurgaliist | 2 | 18x70 | 2280 |
| CF2<br>30191 | Corner fillet - Deckleiste - Profils de finition angles a l'exterieur - Massello d'angolo - (hoek)lijst - Nurgaliist | 2 | 18x90 | 2280 |
| CF1<br>30192 | Corner fillet - Deckleiste - Profils de finition angles a l'exterieur - Massello d'angolo - (hoek)lijst - Nurgaliist | 2 | 18x90 | 2394 |
| RS12<br>35597 | Railing strip - Begrenzungsleiste - Rembarde - Sbarra - Afscheidingslijst - Piirdelaud | 2 | 18x70 | 2000 |

| Pos | 03.02.2023 Piece list - Stückliste - Liste des piéces - Elementi - Stuklijst - Tükitabel Art.Nr. 2856019 7/18 | Q | P (mm) | L (mm) |
|---|---|---|---|---|
| RS11 44845 | Railing strip - Begrenzungsleiste - Rembarde - Sbarra - Afscheidingslijst - Piirdelaud | 2 | 18x90 | 3220 |
| P3 44755 | Post - Pfosten - Poteau - Piede registrabile - Stijl - Post | 2 | 55x55 | 2000 |
| P2 44805 | Post - Pfosten - Poteau - Piede registrabile - Stijl - Post | 2 | 55x55 | 2280 |
| P1 44806 | Post - Pfosten - Poteau - Piede registrabile - Stijl - Post | 2 | 55x55 | 2390 |
| TB2 24264 | Fascia board - Traufbrett - Bandeau de toit - Finitura lati tetto - Gevellijst - Räästalaud | 2 | 18x120 | 3236 |
| TB1 14173 | Fascia board - Traufbrett - Bandeau de toit - Finitura lati tetto - Gevellijst - Räästalaud | 2 | 18x120 | 4056 |
| DRV 44268 | Roof edge reinforcement - Dachrandverstärkung - Corniere de renfort de bord de toit - Rinforzo x tetto - Dakrand versterking - Räästatugevdus | 2 | 28x34 | 4056 |
| FF1 44388 | Fixing fillet - Fixirungsleiste - Profil de fixation - Massello di fissaggio - Bevestiging lijstwerk - Tenderliist | 2 | 18x44 | 2000 |
| HS99 5602 | Screw for fascia sheet - Schraube für abschlussprofil - Vis pour profil de finition métallique pour débord de toiture - Viti per fissare i folgi di gronda - Schroef voor afsluit (afdek)profiel - Katusekruvi | 42 | 4.8x28 | |
| HS4 5102 | Screw for corner fillet - Schraube zur befestigung deckleiste - Vis pour profils de finition angles a l'exterieur - Viti per massellino d'angolo - Schroef voor afdeklijst (hoek) - Kruvi nurgaliistule | 120 | 3x30 | |
| HS32 5107 | Screw for fixing fillet of door and window - Schrauben für fixirungsleiste - Vis pour profil vertical de fixation pour ouvertures des fenetres et portes - Viti per massello di fissaggio - Schroeven voor bevestiging van deur en raam lijsten - Kruvi tenderliistudele | 4 | 4.5x25 | |
| HS32 5107 | Screw for fixing fillet of door and window - Schrauben für fixirungsleiste - Vis pour profil vertical de fixation pour ouvertures des fenetres et portes - Viti per massello di fissaggio - Schroeven voor bevestiging van deur en raam lijsten - Kruvi tenderliistudele | 4 | 4.5x25 | |
| HS12 5109 | Screw for covering moulding - Schrauben für deckungsprofil - Vis de fixation profils horizontaux haut intérieur et extérieur d?encadrement de porte - Vite per cornice di copertura - Schroef voor afdekprofiel - Kruvi piirdelauale | 48 | 4x40 | |
| HS12 5109 | Screw for fascia boards - Schrauben für traufbretter - Vis pour fixation bandeau de toit - Viti x striscia del tetto - Schroef voor gevellijst - Kruvi räästalauale | 35 | 4x40 | |
| HS12 5109 | Screw for roof edge reinforcement - Schrauben für dachrandverstärkung - Vis pour fixation corniere renfort de bord de toit - Viti x rinforzo bordo tetto - Schroef voor dakrand versterking - Kruvi räästatugevdusele | 18 | 4x40 | |
| HS12 5109 | Screw for door jamb - Schraube für türrahmen - Vis de fixation partie haute avec montants du cadre de porte - Viti x fissaggio montanti porte - Schroef voor deurkozijn - Kruvi ukse lengile | 10 | 4x40 | |
| HS12 5109 | Screw for gable moulding - Schrauben für giebelleiste - Vis pour fixation planche de rive - Vite per fissare finiture davanti e dietro del tetto - Schroef voor gevellijst - Kruvi viilulauale | 20 | 4x40 | |
| HS13 5110 | Screw for wall mounting - Schrauben für wandmontage - Vis de fixation au mur - Viti per montaggio a parete - Schroef voor wandmontage - Kruvi seinte montaažiks | 408 | 4x60 | |
| HS18 5113 | Screw for foundation - Schrauben zur befistigung fundament - Vis de fixations des poutrelles de fondations - Viti x fondamenta - Schroef voor fundering - Kruvi alusraamile | 6 | 5x120 | |
| HS18 5113 | Screw for roof beams - Schrauben für dachbalken - Vis pour fixation pannes de toit - Viti per perline del tetto - Schroef voor gordingen / dakbalken - Kruvi pärlinitele | 10 | 5x120 | |
| HS33 5112 | Screw for door jamb - Schraube für türrahmen - Vis de fixation partie haute avec montants du cadre de porte - Viti x fissaggio montanti porte - Schroef voor deurkozijn - Kruvi ukse lengile | 12 | 5x40 | |

| Pos | 03.02.2023 Piece list - Stückliste - Liste des piéces - Elementi - Stuklijst - Tükitabel Art.Nr. 2856019 8/18 | Q | P (mm) | L (mm) |
|---|---|---|---|---|
| HS16 5115 | Screw for door jamb - Schraube für türrahmen - Vis de fixation partie haute avec montants du cadre de porte - Viti x fissaggio montanti porte - Schroef voor deurkozijn - Kruvi ukse lengile 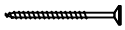 | 6 | 5x90 | |
| HS22 5120 | Screw for wall details - Schraube für wand details - Vis pour mur details - Viti per elementi della porta - Schroef voor wand details - Kruvi seinadetailidele 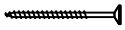 | 13 | 6x150 | |
| SH28 32509 | Hammer block - Schlagholz - Calle de frappe - Blocco di legno da usare come cuscinetto quando si usa il martello - Slagklos - Löögiklots | 1 | | |
| NF4 5137 | Zn nail for roof - Zn nägel für dachbretter - Pointe pour fixation voliges de toit - Chiodi x perline tetto - Spijker(nagel) voor dakhout - Nael katuselauale 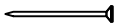 | 243 | 2x50 | |
| NF5 5145 | Zn nail for roofing felt fillet - Zn nägel für dachpappenleiste - Pointe pour baguette de fixation feutre bitumeux - Chiodi x carta bituminosa x tetto - Spijker(nagel) voor asfaltpapier afdeklijst - Papiliistunael 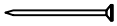 | 23 | 2x40 | |
| FSC 44397 | Fascia sheet corner - Eckprofil - Profil d'habillage de rives - Scossalina di protezione dall'acqua per angolo di borbo in legno - Hoekprofiel - Räästapleki nurk | 2 | | |
| FS1 44292 | Fascia sheet - Abschlussprofil - Profil de finition métallique pour débord de toiture - Scossalina di protezione dall'acqua per bordo di legno - Afdek profiel / boordprofiel - Räästaplekk | 2 | | |
| FS2 44293 | Fascia sheet - Abschlussprofil - Profil de finition métallique pour débord de toiture - Scossalina di protezione dall'acqua per bordo di legno - Afdek profiel / boordprofiel - Räästaplekk | 2 | | |
| | Door - Tür - Porte - Porte - Deur - Uks 3039x2026 AL.3S.3R RAL 7016<br>Not included in the cabin pallet - Nicht in der Kabinenpalette enthalten - Non inclus dans palette cabine - Non incluso nel pallet della cabina - Niet inbegrepen in de cabinepallet - Ei kuulu majapakki | | | |
| | | | | |
| | | | | |
| | | | | |
| | | | | |
| | | | | |
| | | | | |
| | | | | |
| | | | | |
| | | | | |
| | | | | |
| | | | | |
| | | | | |
| | | | | |

Art. Nr. 2856019

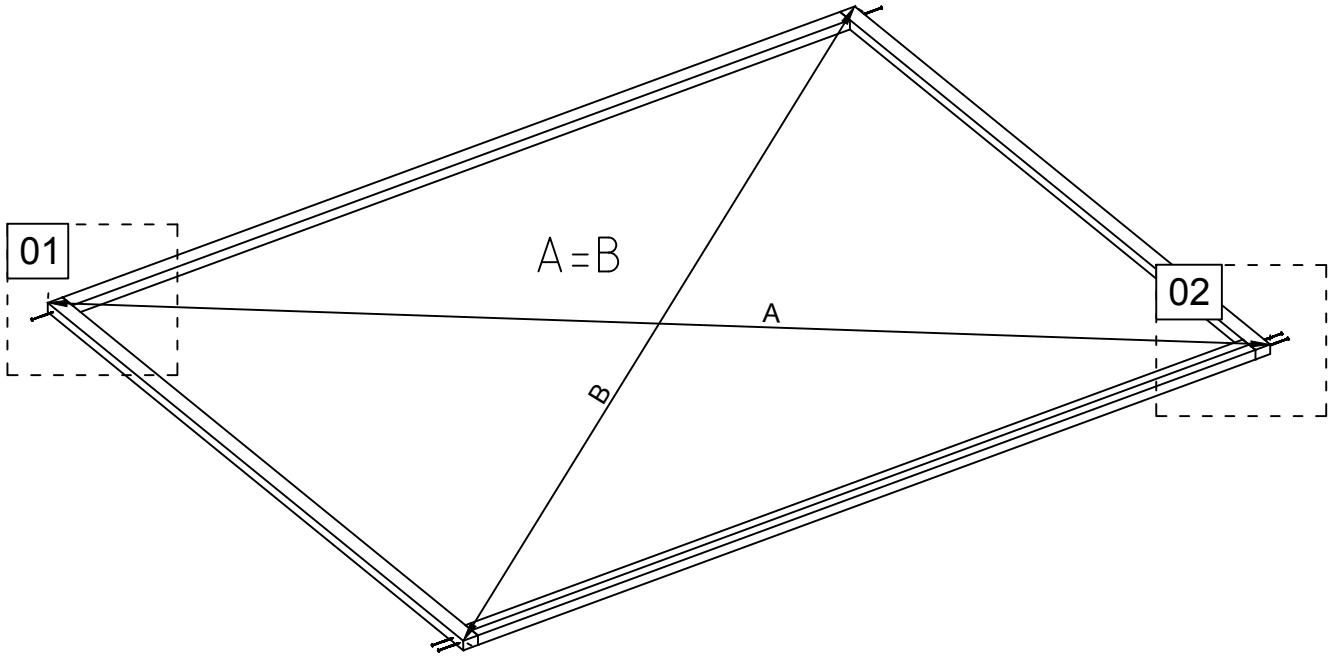


01

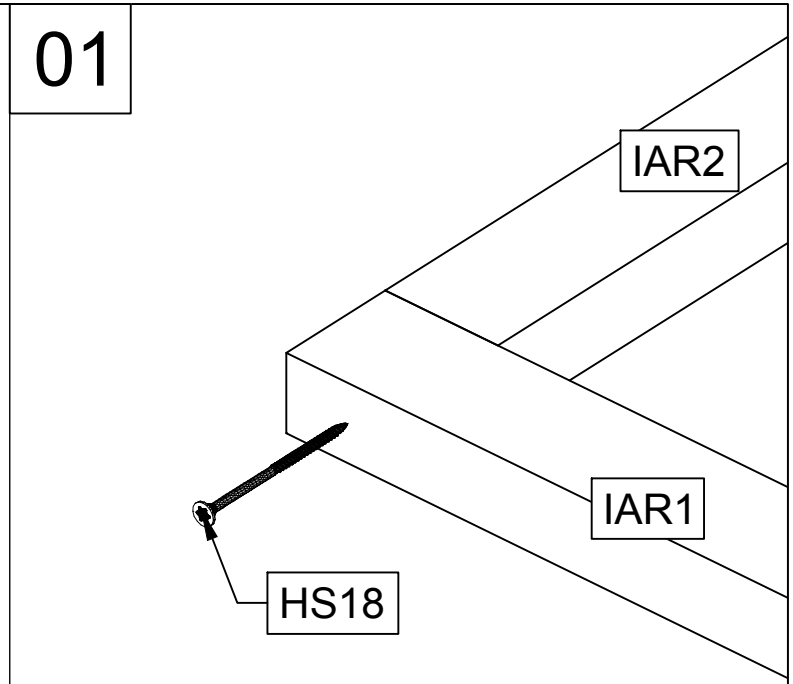


02

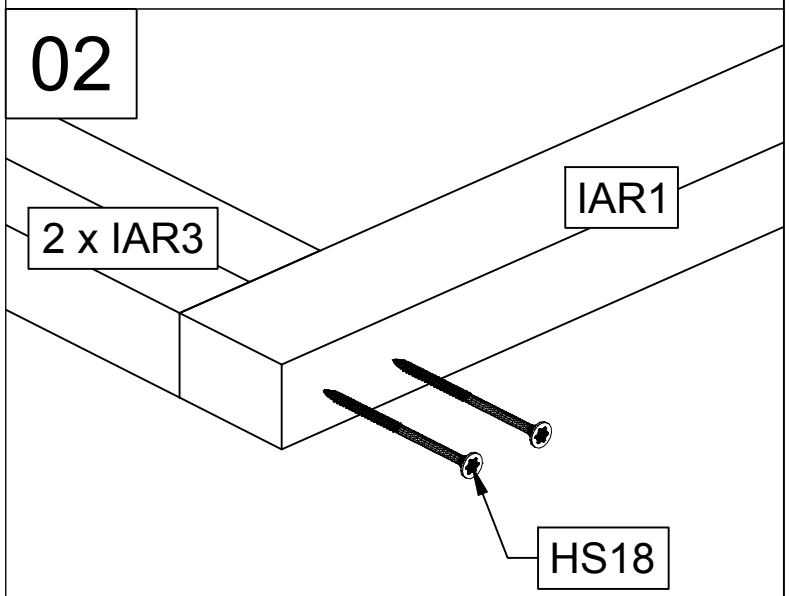

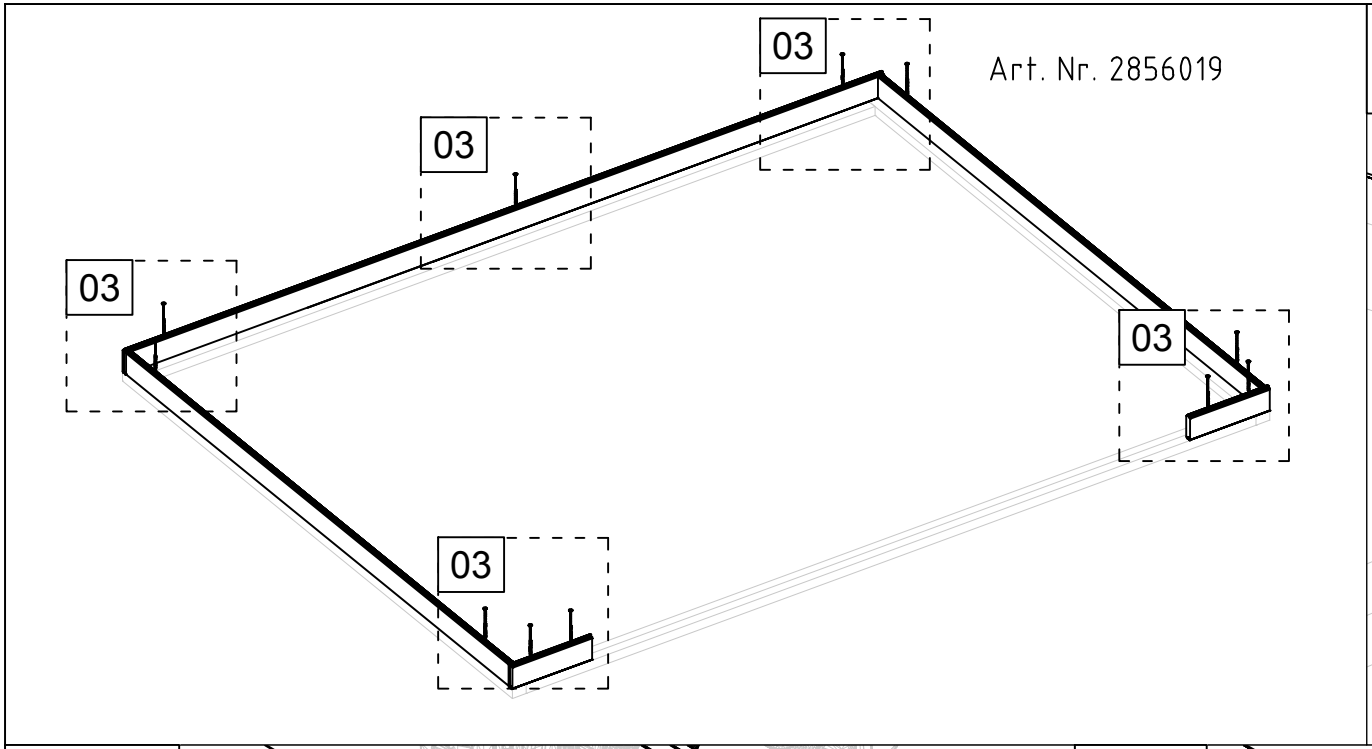
03
03
03
03
03
Art. Nr. 2856019

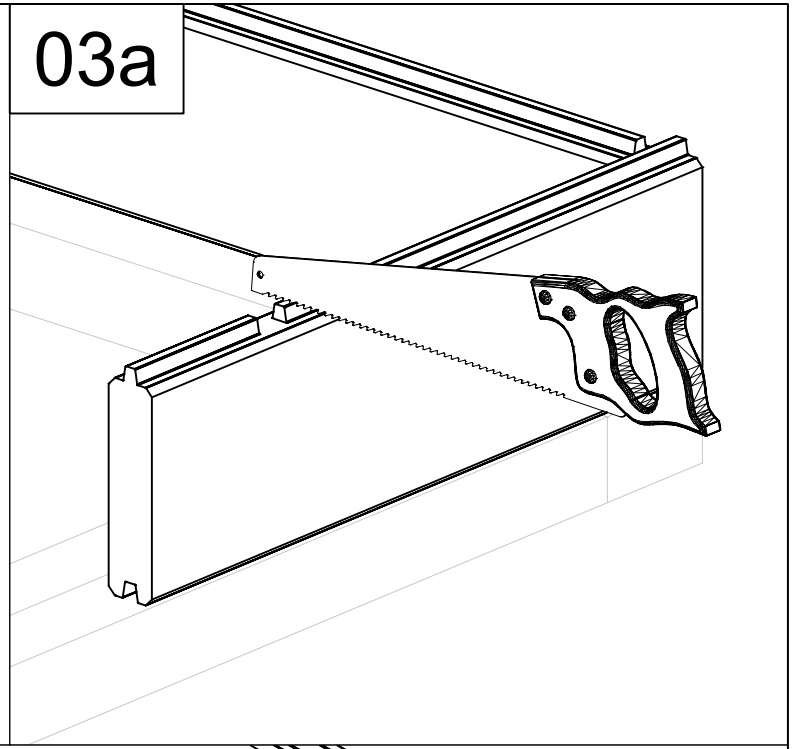
03a

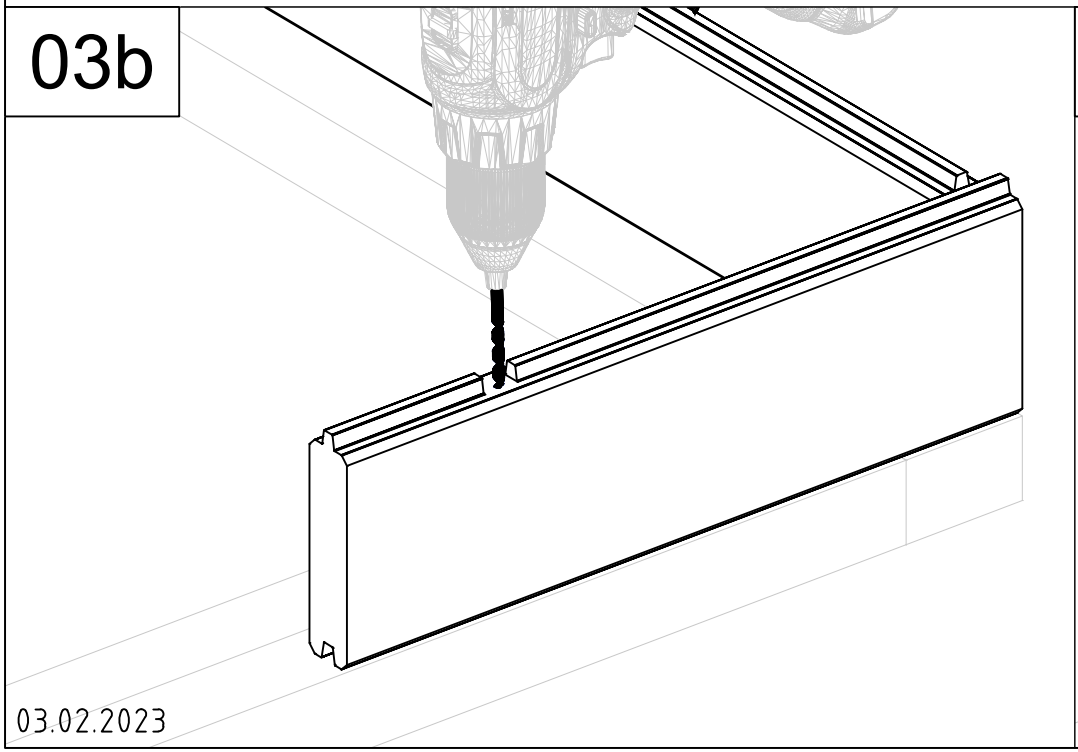
03b

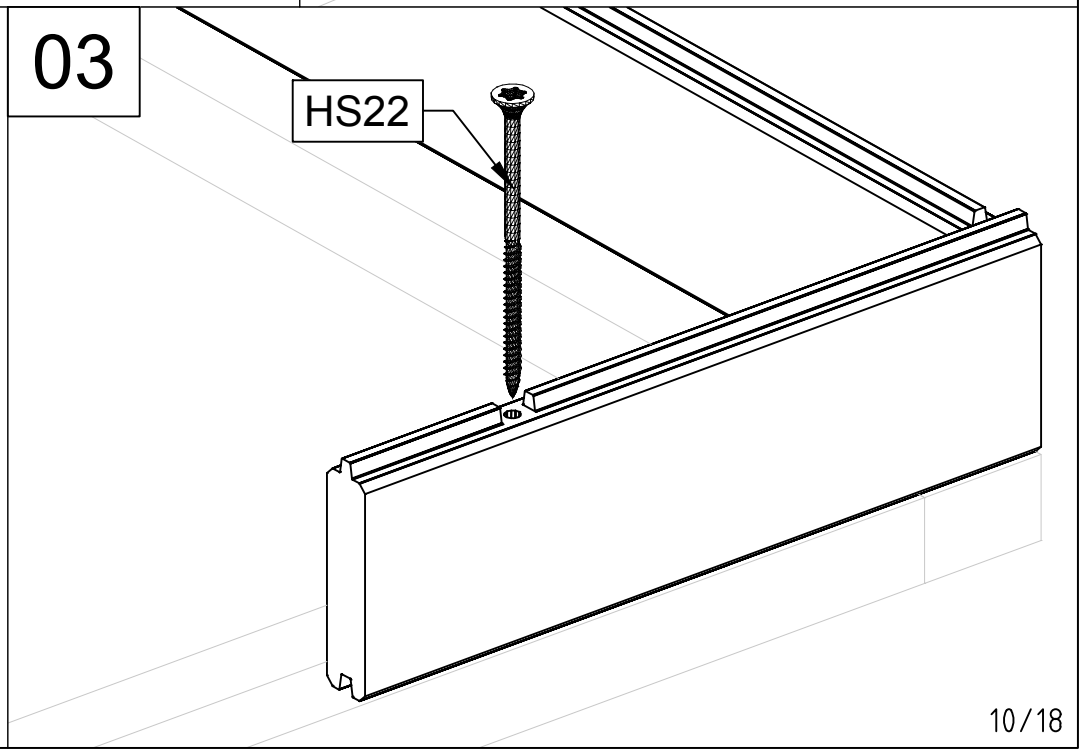
03
HS22

Art. Nr. 2856019

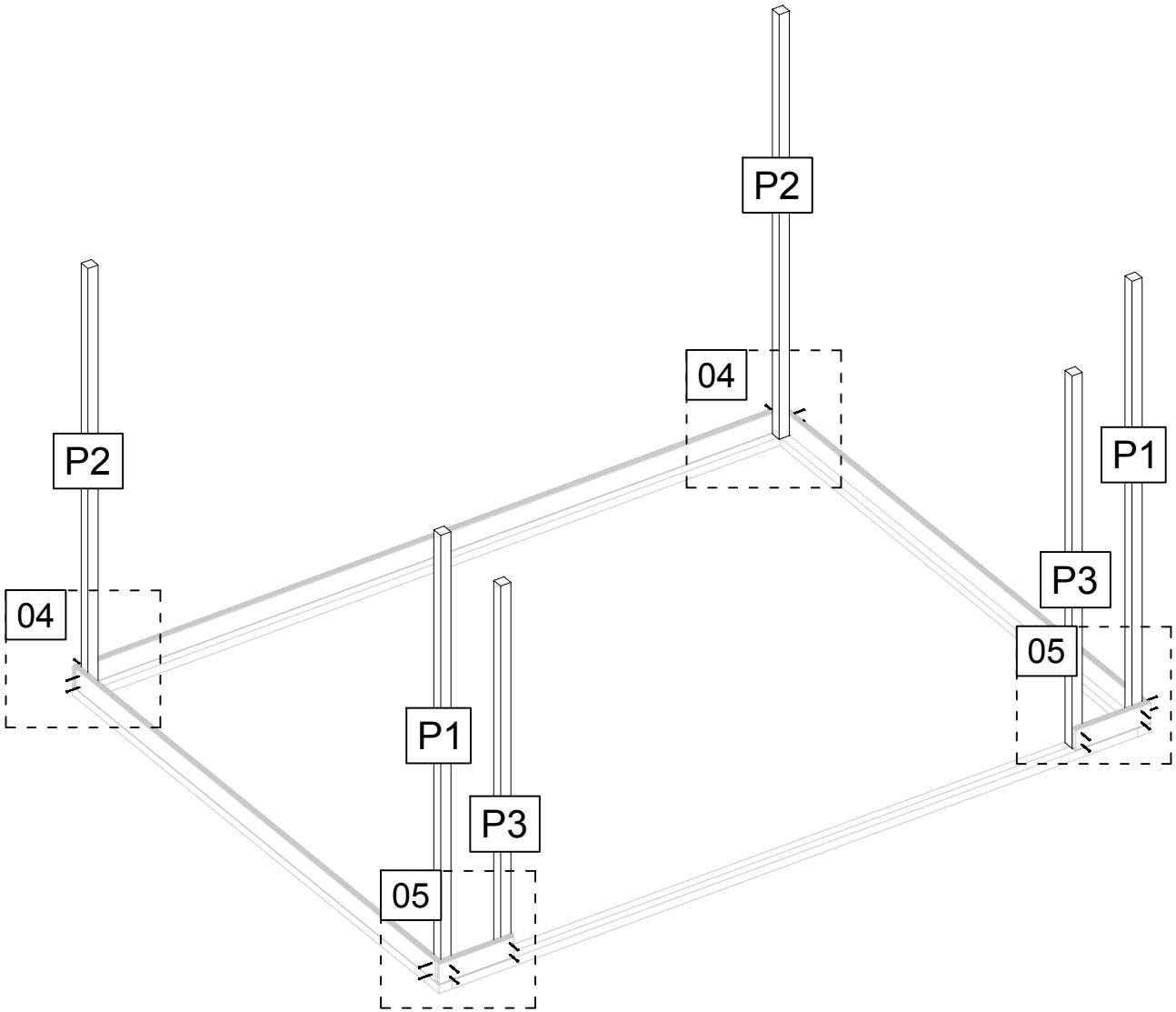


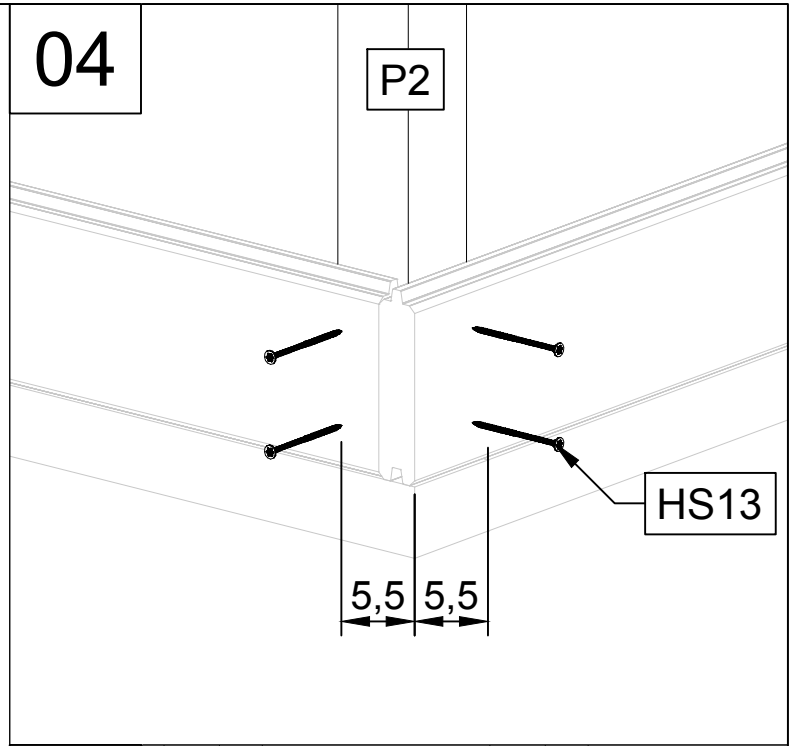


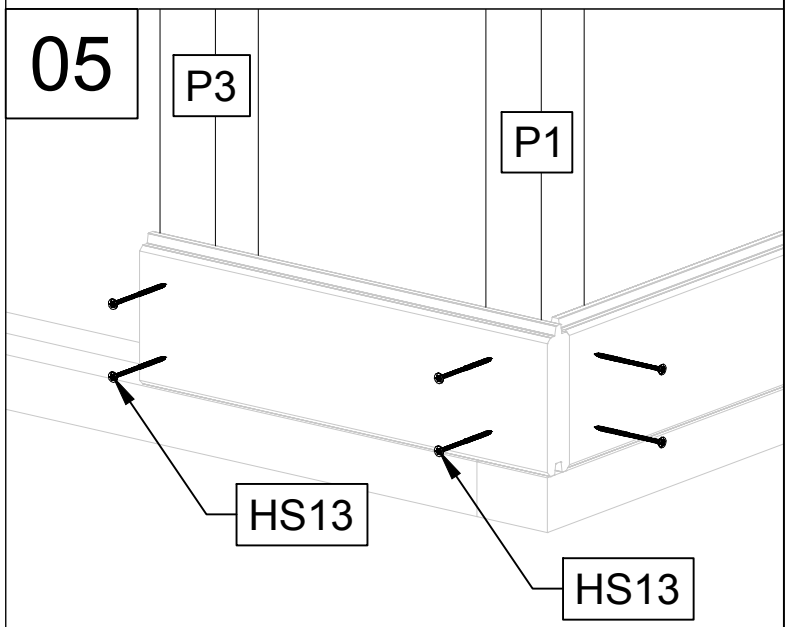

Art. Nr. 2856019

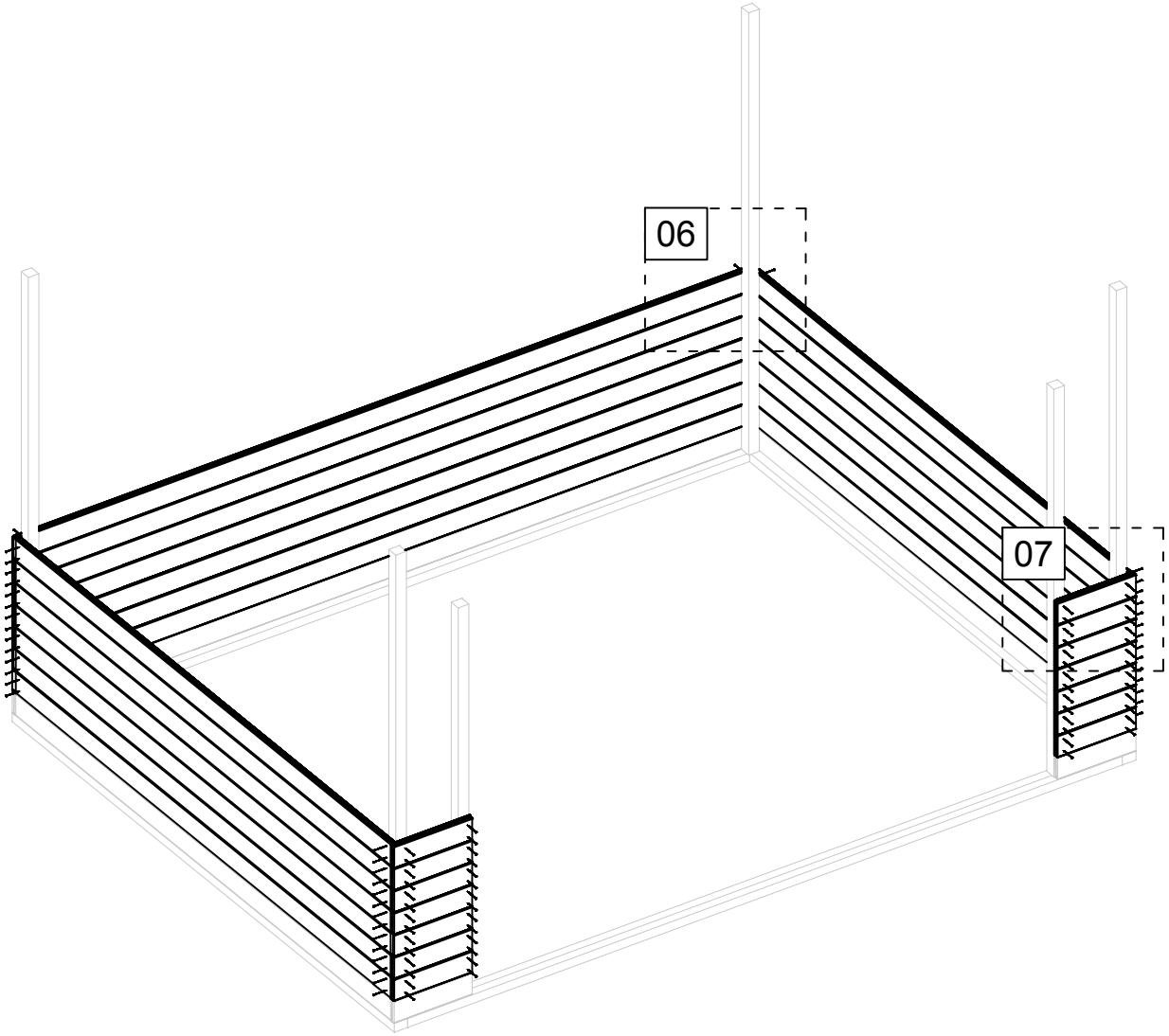


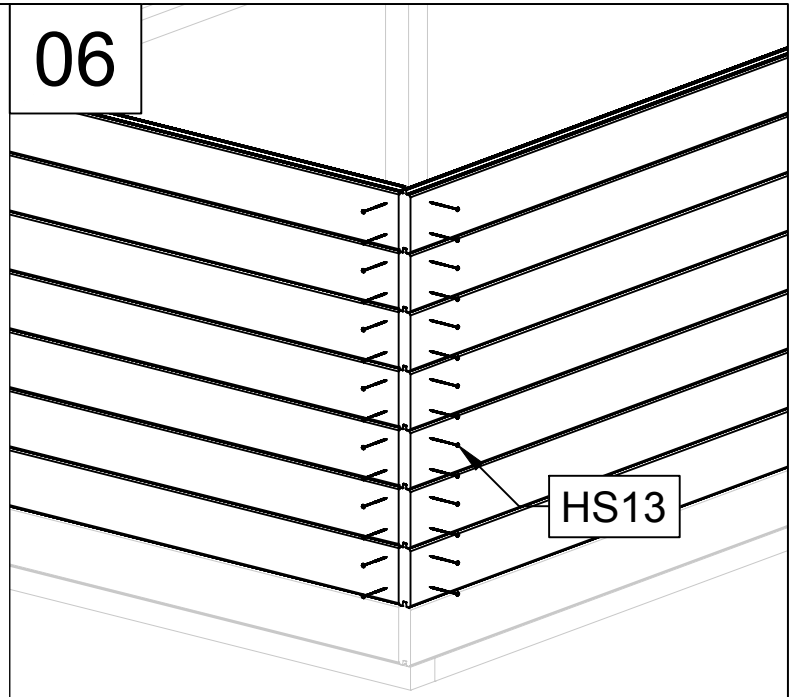


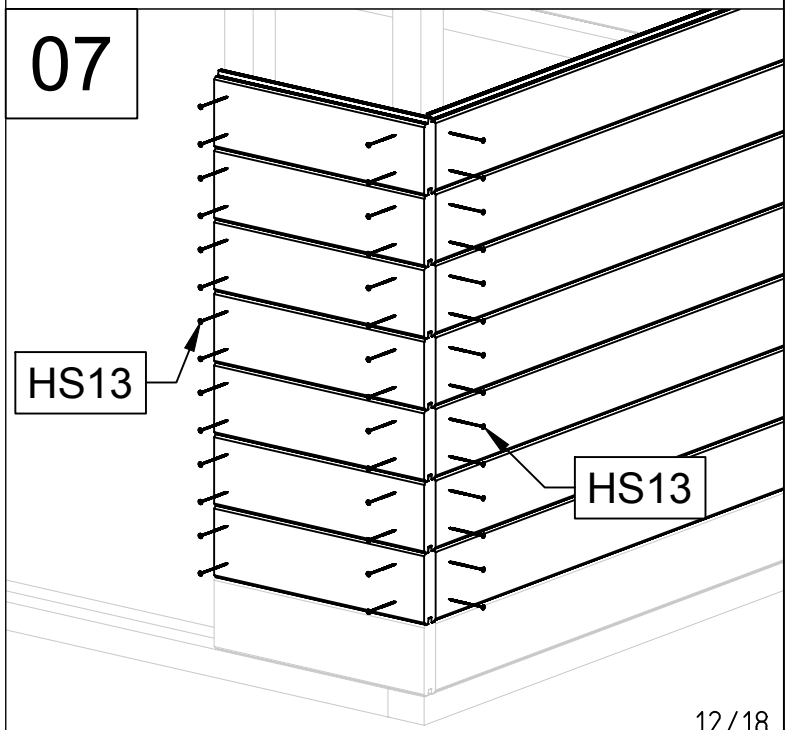

Art. Nr. 2856019

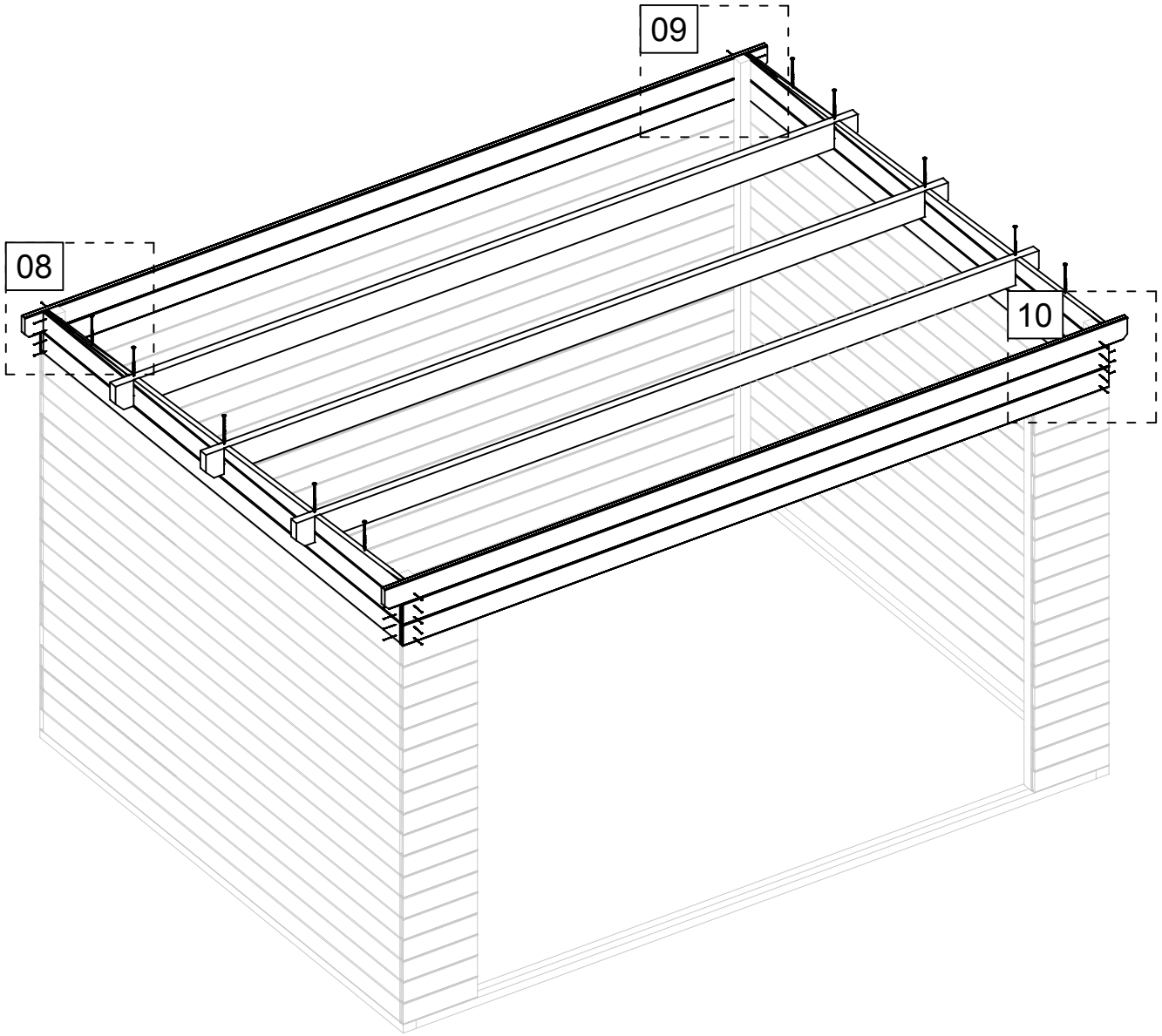


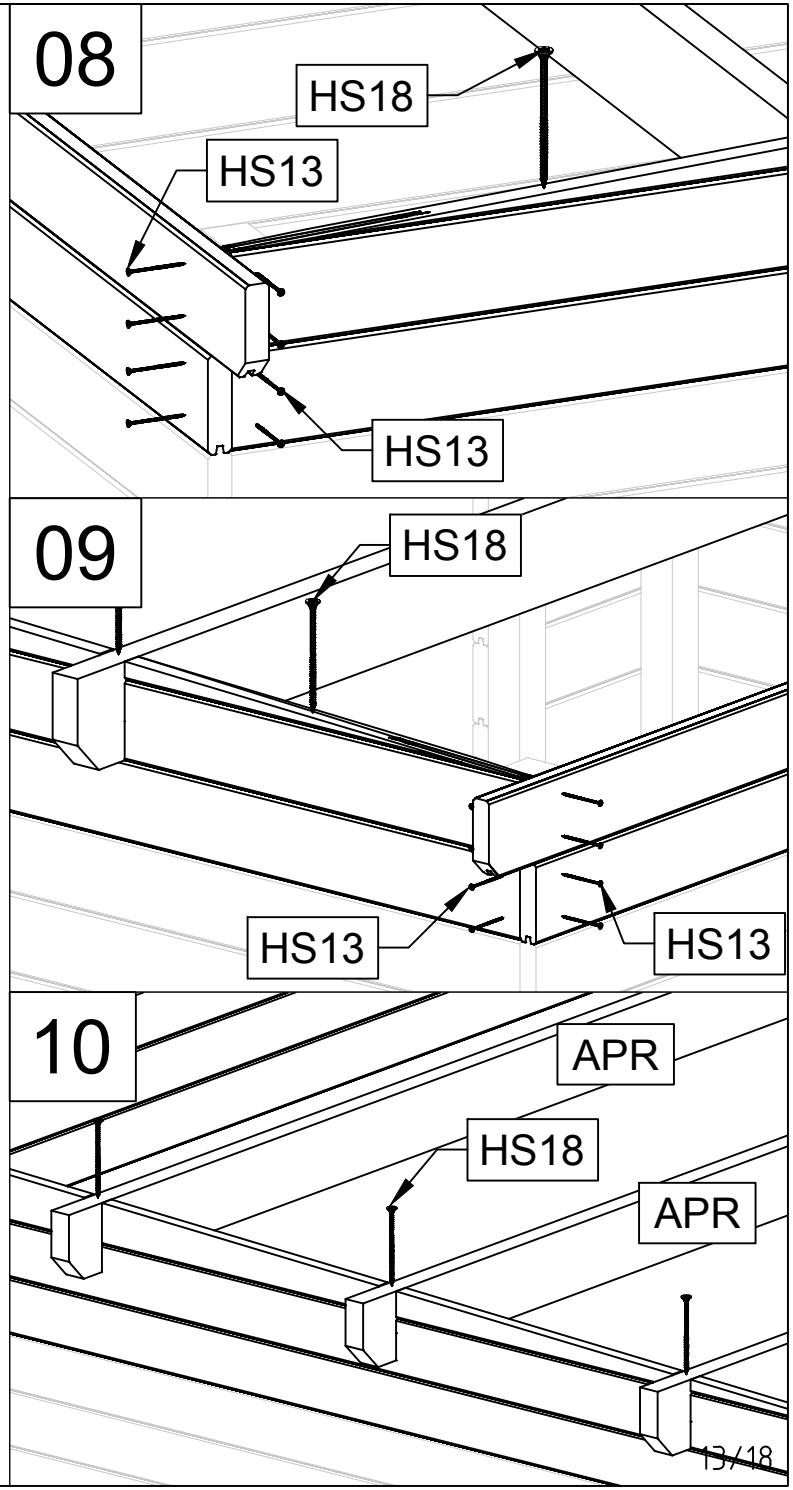


03.02.2023

Art. Nr. 2856019

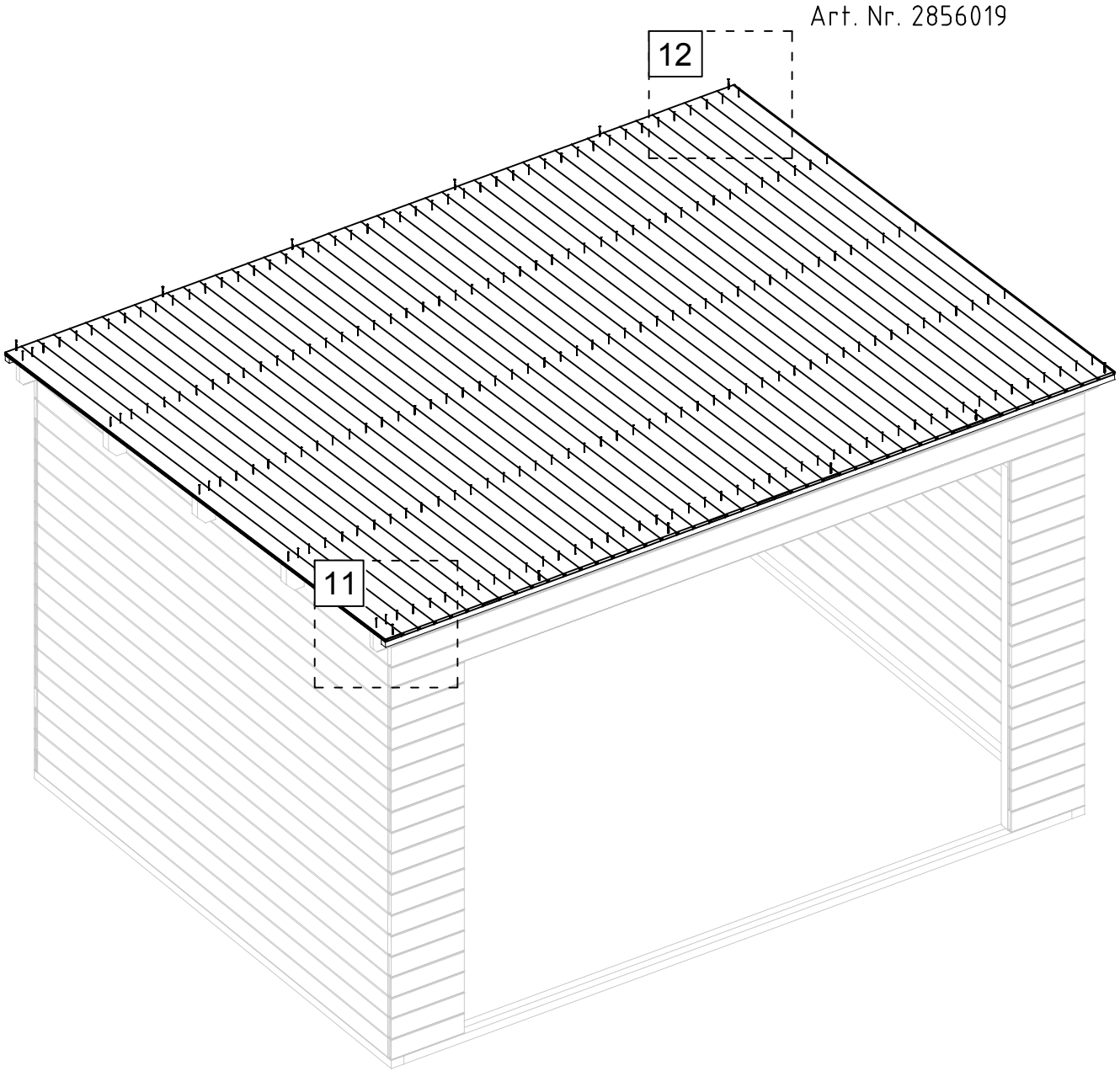


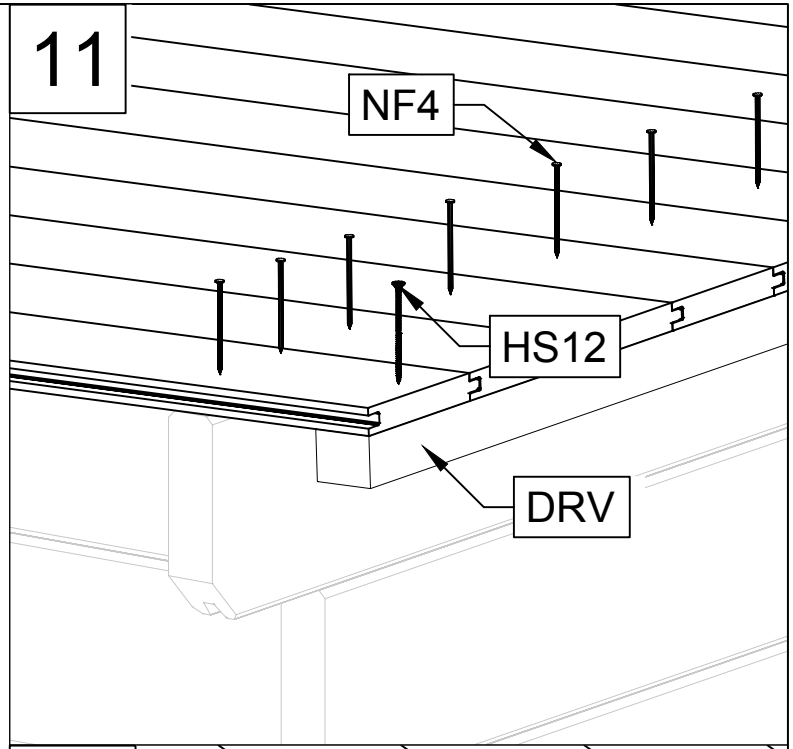


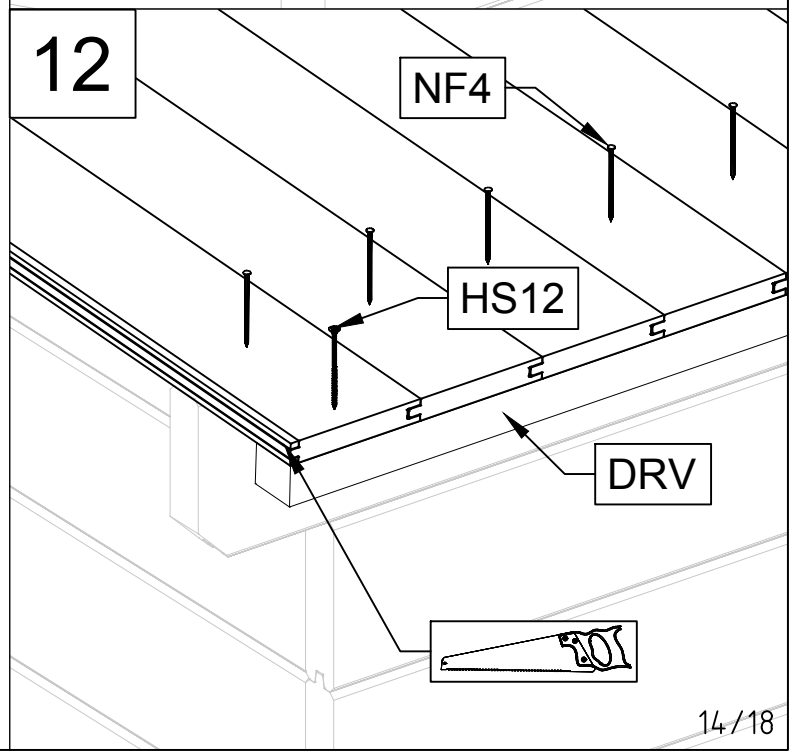

Art. Nr. 2856019

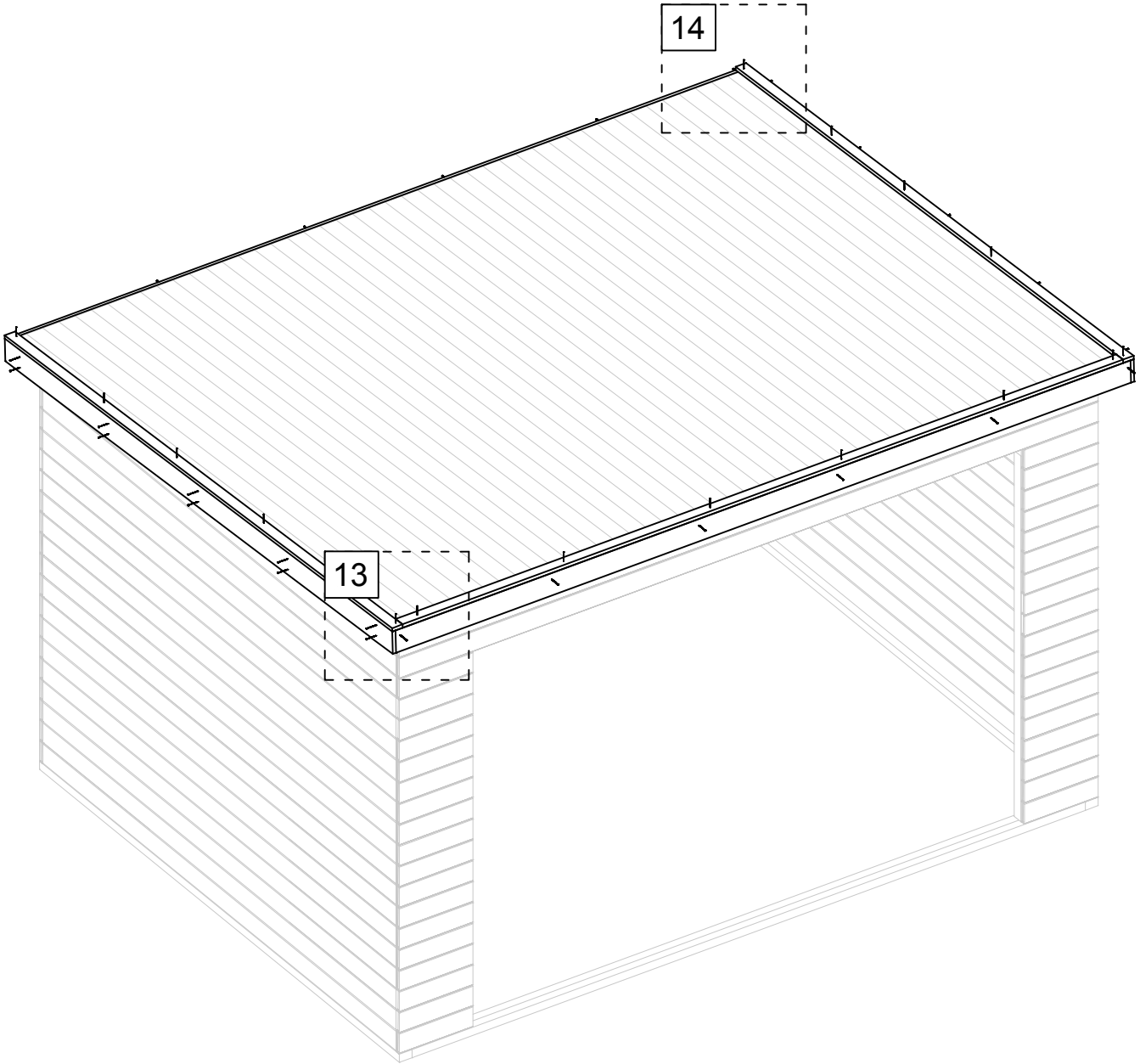


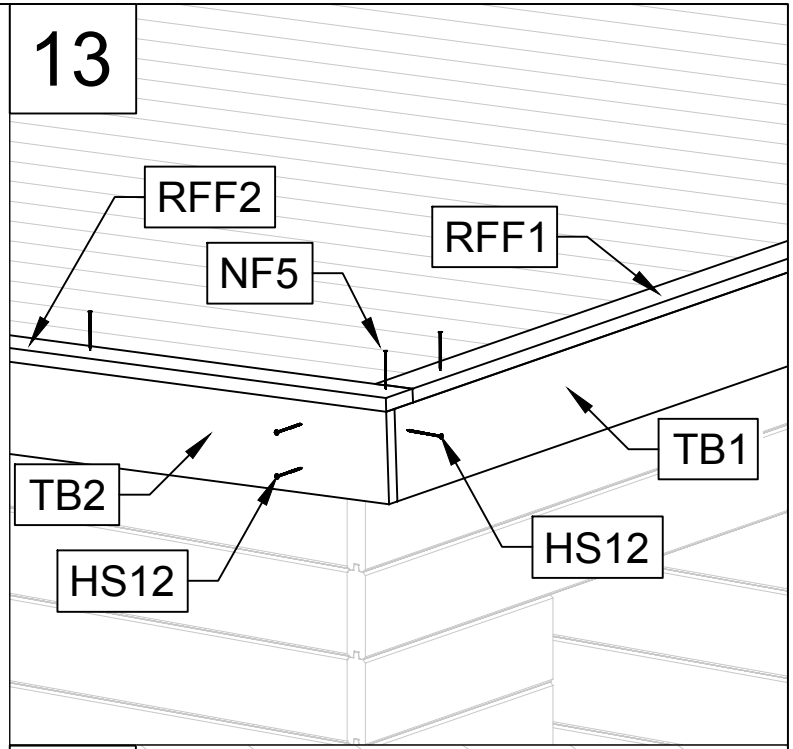


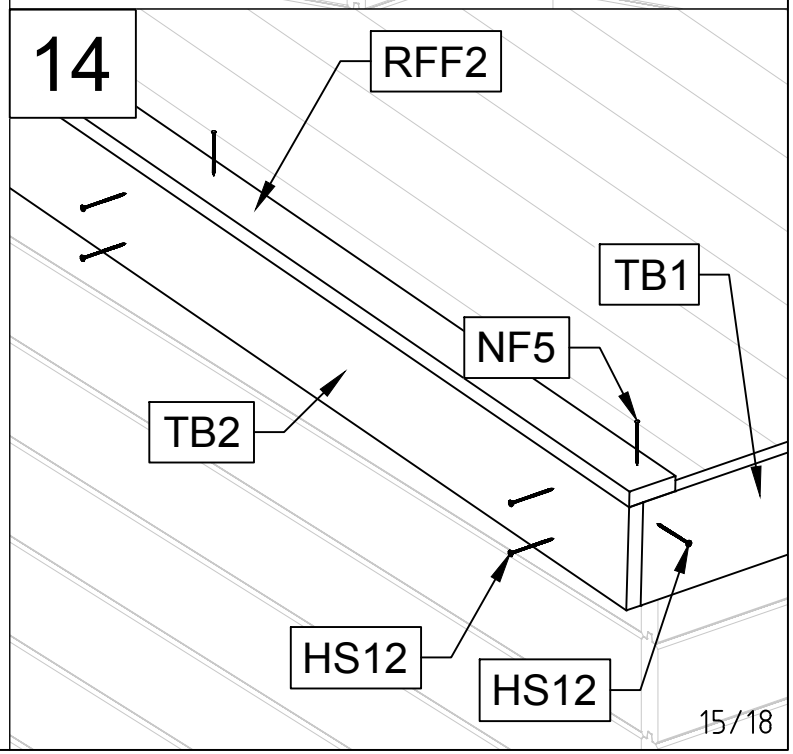

Art. Nr. 2856019

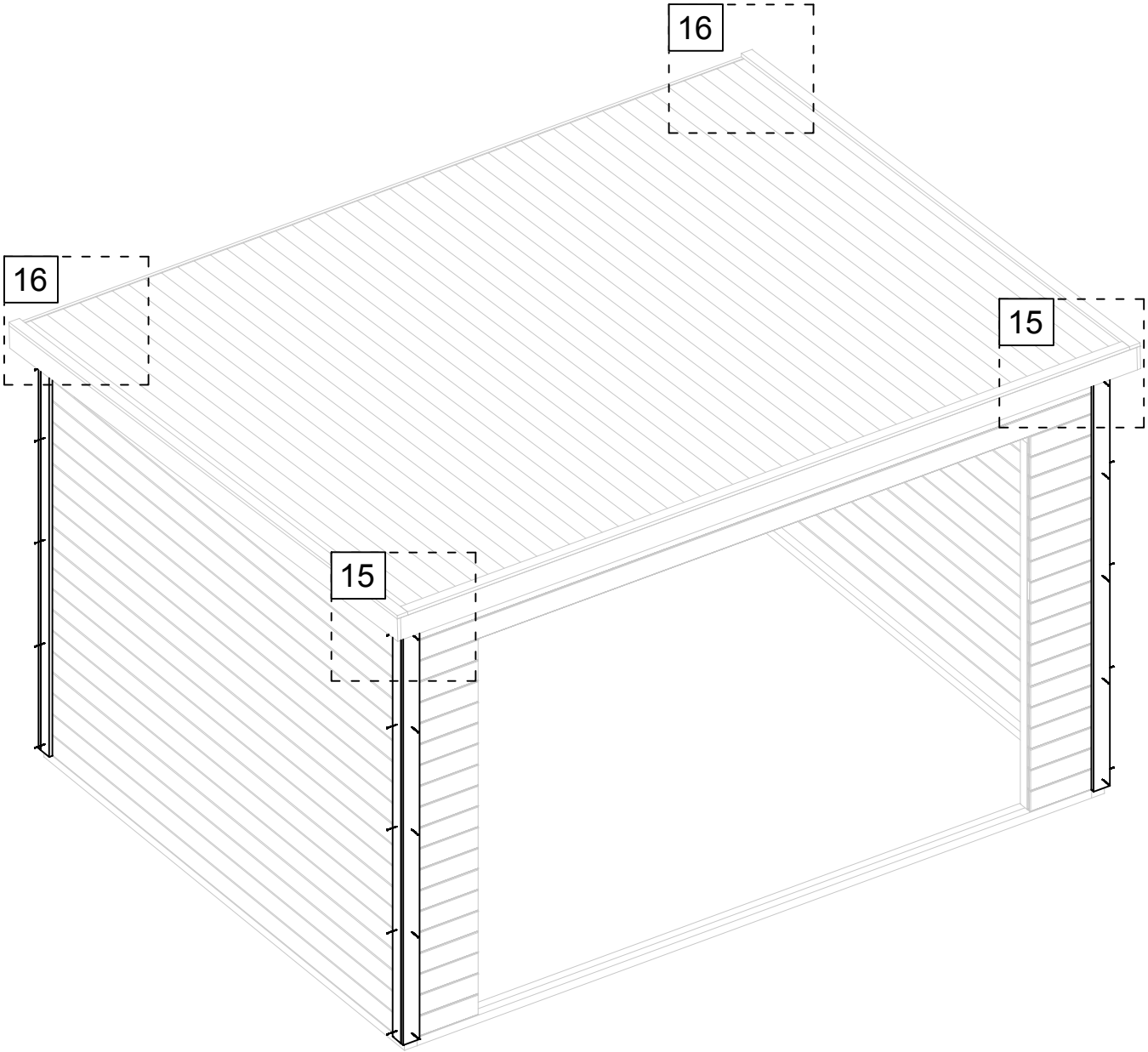


15

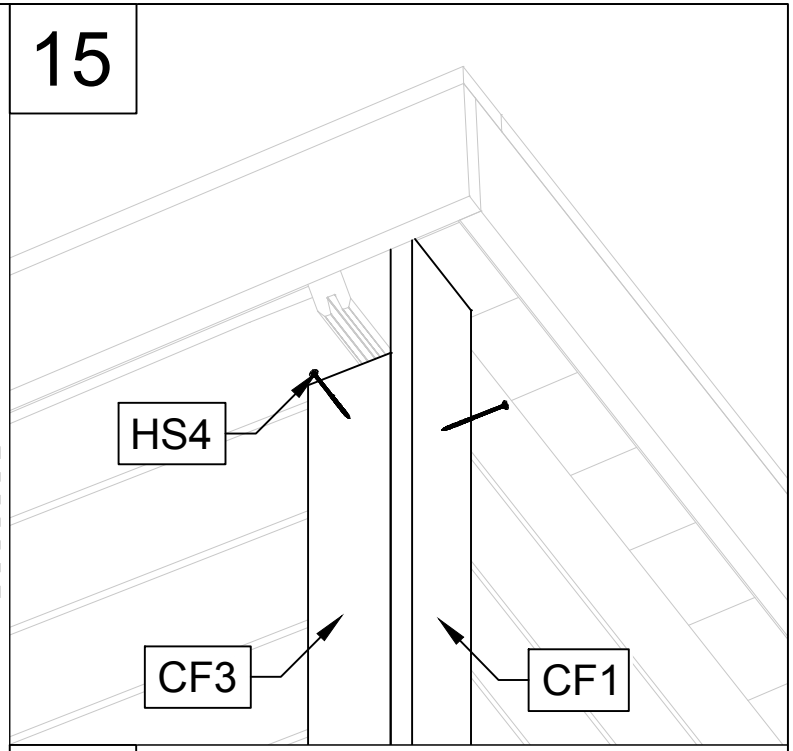


16

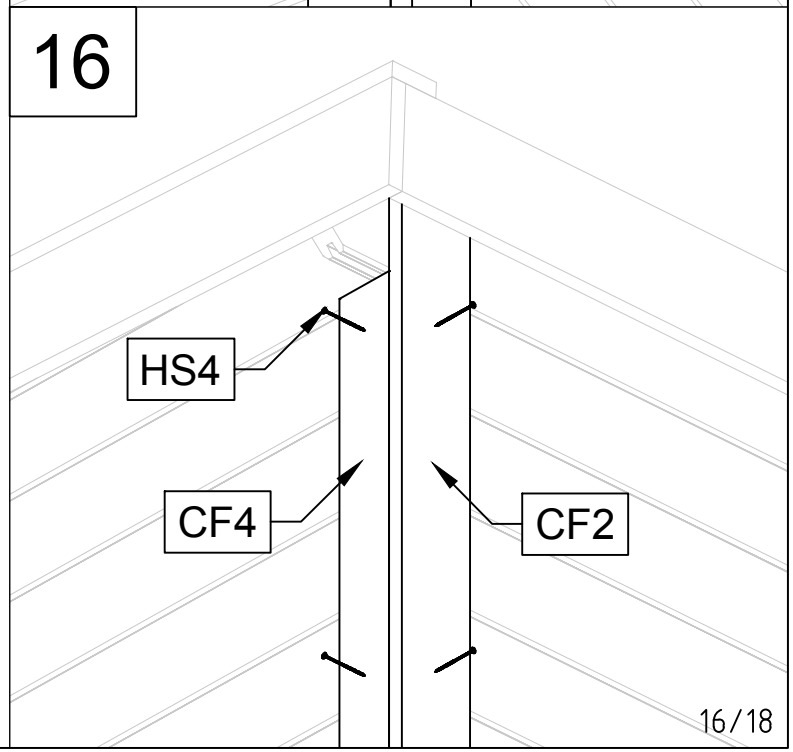

Art. Nr. 2856019

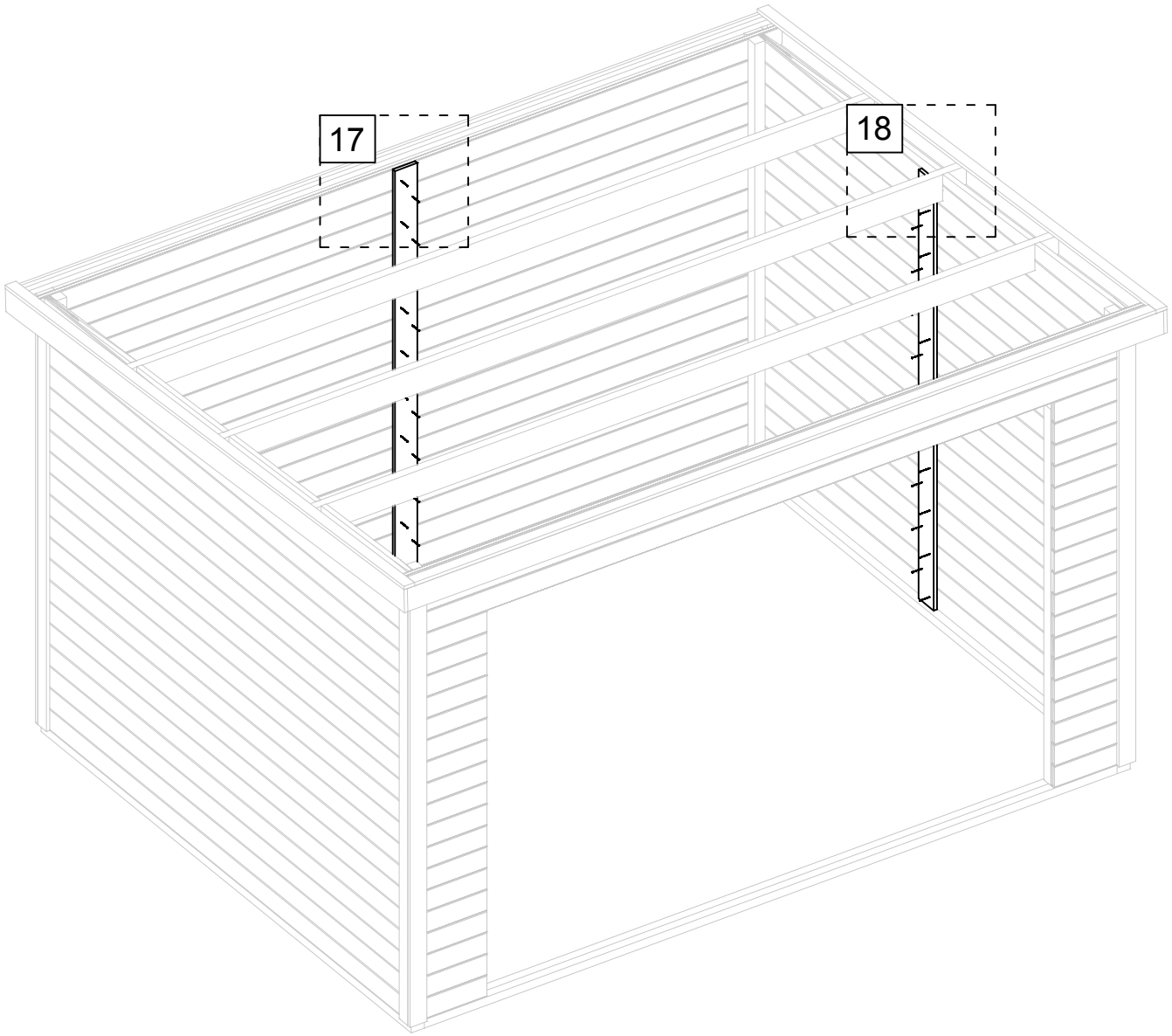


17

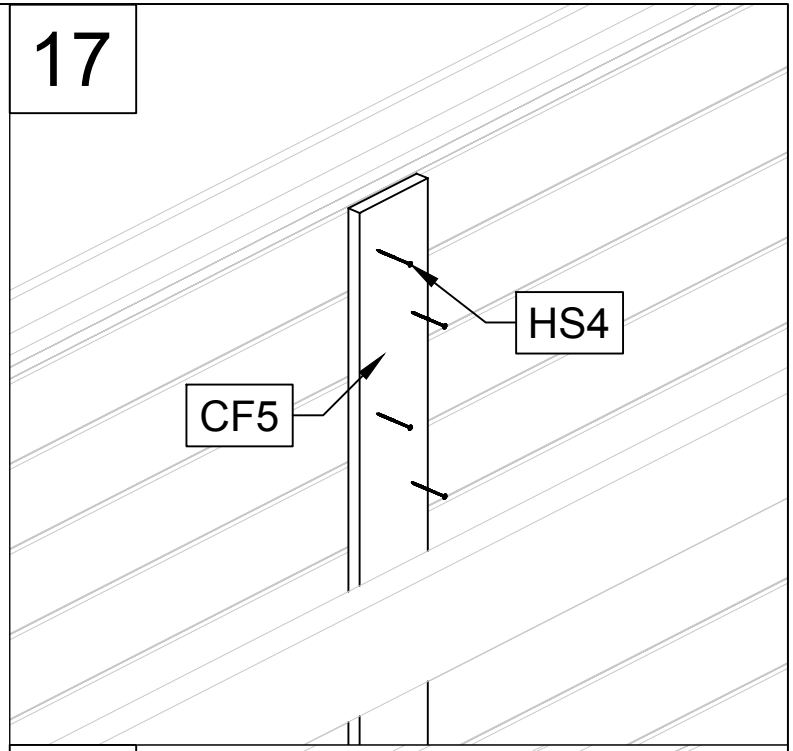


18

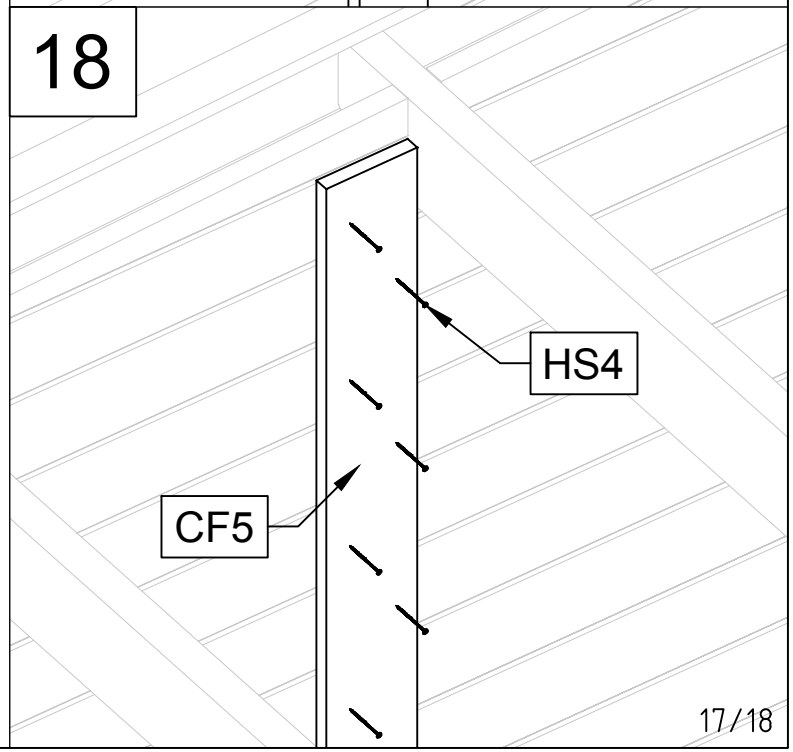

Art. Nr. 2856019

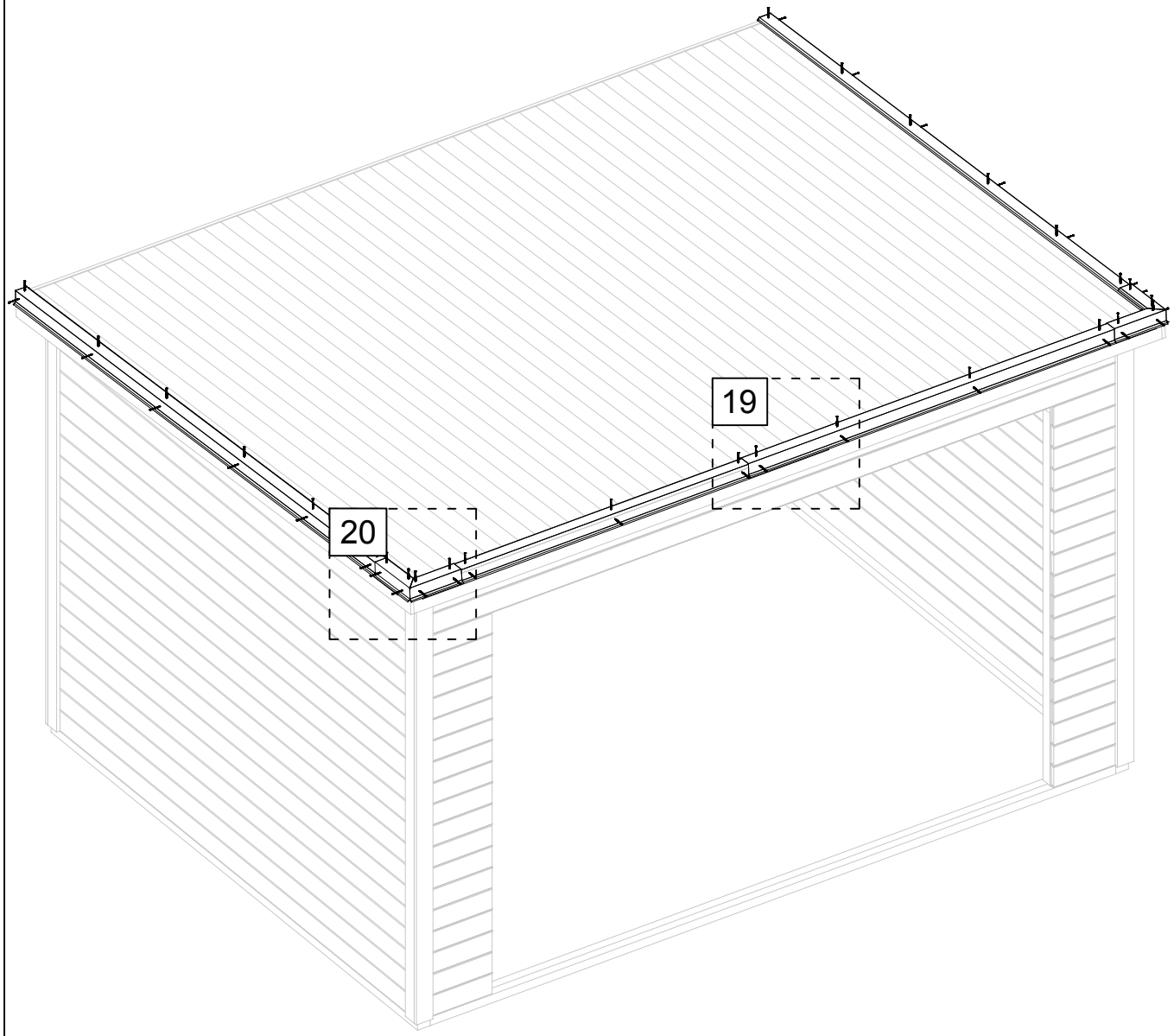


19

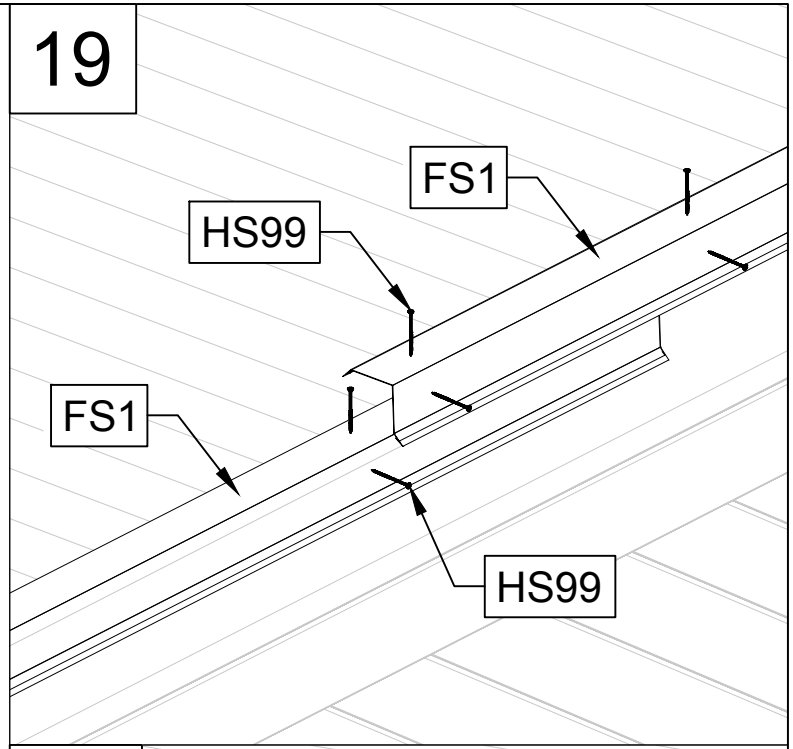


20

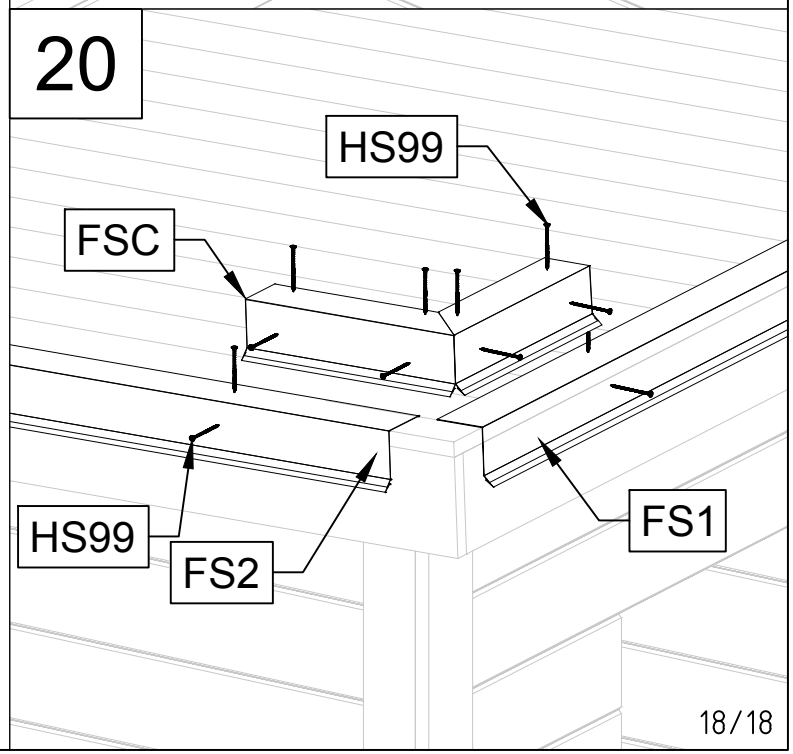

| Pos | 03.02.2023 | Piece list - Stückliste - Liste des piéces - Elementi - Stuklijst - Tükitabel<br>3039x2026 AL.3S.3R. RAL7016 | 1/1 | Q | P (mm) | L (mm) |
|---|---|---|---|---|---|---|

Glass size - Glasgröße - Taille de la vitre - Misura del vetro - Glas afmeting - Klaasi mõõt: 926x1859 mm
Glass size - Glasgröße - Taille de la vitre - Misura del vetro - Glas afmeting - Klaasi mõõt: 984x1859 mm

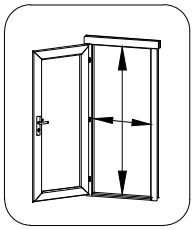

1903x1930 mm

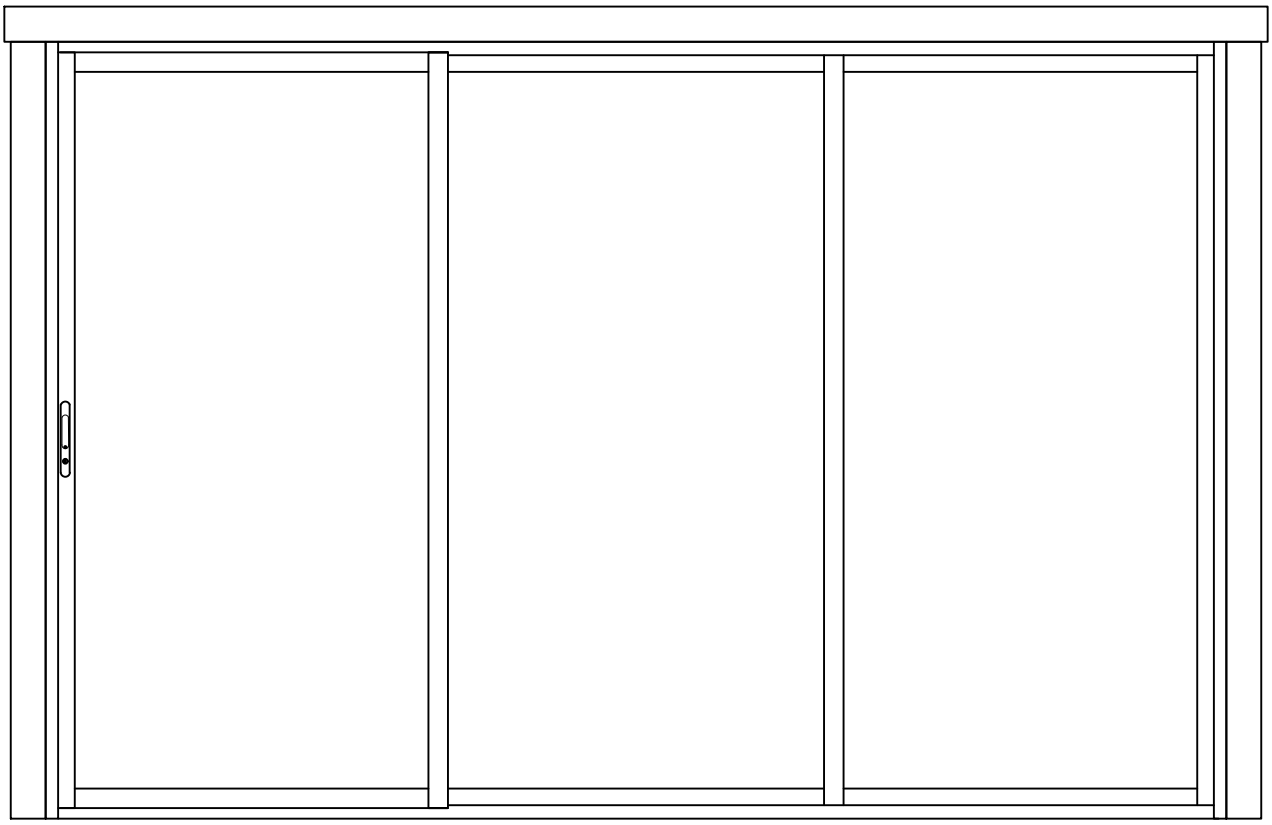

| Pos | Piece list - Stückliste - Liste des piéces - Elementi - Stuklijst - Tükitabel | Q | P (mm) | L (mm) |
|---|---|---|---|---|
| 18 | Upper door jamb - Türrahmen oben - Cadre de porte supérieur - Telaio superiore della porta - Bovendorpel - Ukse ülemine leng | 2 | 35x90 | 1500 |
| 15 | Doorstep - Swelle - Seuil de porte - Callare - Drempel - Lävepakk ukseavale | 2 | 35x90 | 1500 |
| 16-17 | Door jamb - Türrahmen - Cadre de porte - Telaio montante della porta - Deurframe - Ukse leng | 2 | 32x93 | 2000 |
| | Pin - Pin - Épingle - Perno - Pin - Tihvt | 6 | | |
| 19 | Door - Tür - Porte - Porte - Deur - Uks | 1 | | |
| 20 | Door - Tür - Porte - Porte - Deur - Uks | 1 | | |
| 21 | Door - Tür - Porte - Porte - Deur - Uks | 1 | | |
| RS12 35597 | Railing strip - Begrenzungsleiste - Rembarde - Sbarra - Afscheidingslijst - Piirdelaud | 2 | 18x70 | 2000 |
| RS11 44845 | Railing strip - Begrenzungsleiste - Rembarde - Sbarra - Afscheidingslijst - Piirdelaud | 2 | 18x90 | 3220 |
| FF3 38454 | Fixing fillet - Fixirungsleiste - Profil de fixation - Massello di fissaggio - Bevestiging lijstwerk - Tenderliist | 1 | 11x30 | 2998 |
| FF1 44388 | Fixing fillet - Fixirungsleiste - Profil de fixation - Massello di fissaggio - Bevestiging lijstwerk - Tenderliist | 2 | 18x44 | 2000 |
| FF2 44793 | Covering moulding - Deckungsprofil - Profils de finition verticaux a fixer a l'exterieur du cadre de la porte - Cornice di finitura - Afdek profiel - Lengipuu | 1 | 30x38 | 3000 |
| HS32 5107 | Screw for fixing fillet of door and window - Schrauben für fixirungsleiste - Vis pour profil vertical de fixation pour ouvertures des fenetres et portes - Viti per massello di fissaggio - Schroeven voor bevestiging van deur en raam lijsten - Kruvi tenderliistudele | 8 | 4.5x25 | |
| HS12 5109 | Screw for covering moulding - Schrauben für deckungsprofil - Vis de fixation profils horizontaux haut intérieur et extérieur d?encadrement de porte - Vite per cornice di copertura - Schroef voor afdekprofiel - Kruvi piirdelauale | 48 | 4x40 | |
| HS12 5109 | Screw for door jamb - Schraube für türrahmen - Vis de fixation partie haute avec montants du cadre de porte - Viti x fissaggio montanti porte - Schroef voor deurkozijn - Kruvi ukse lengile | 10 | 4x40 | |
| HS33 5112 | Screw for door jamb - Schraube für türrahmen - Vis de fixation partie haute avec montants du cadre de porte - Viti x fissaggio montanti porte - Schroef voor deurkozijn - Kruvi ukse lengile | 12 | 5x40 | |
| HS16 5115 | Screw for door jamb - Schraube für türrahmen - Vis de fixation partie haute avec montants du cadre de porte - Viti x fissaggio montanti porte - Schroef voor deurkozijn - Kruvi ukse lengile | 6 | 5x90 | |

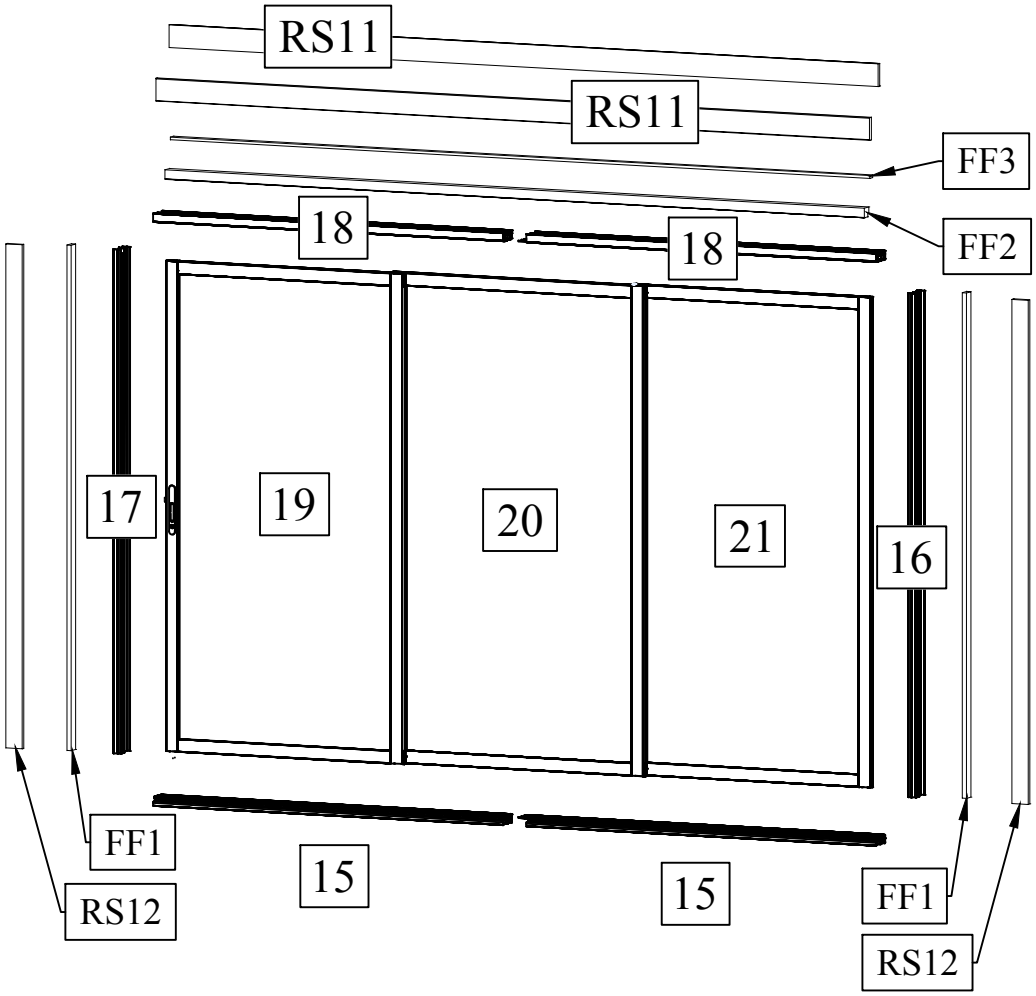


General installation instructions - Allgemeine aufbauanleitung - Consignes générales de montage - Istruzioni per l´assemblaggio - Algemene opbouwhandleiding - Üldine püstitusjuhend

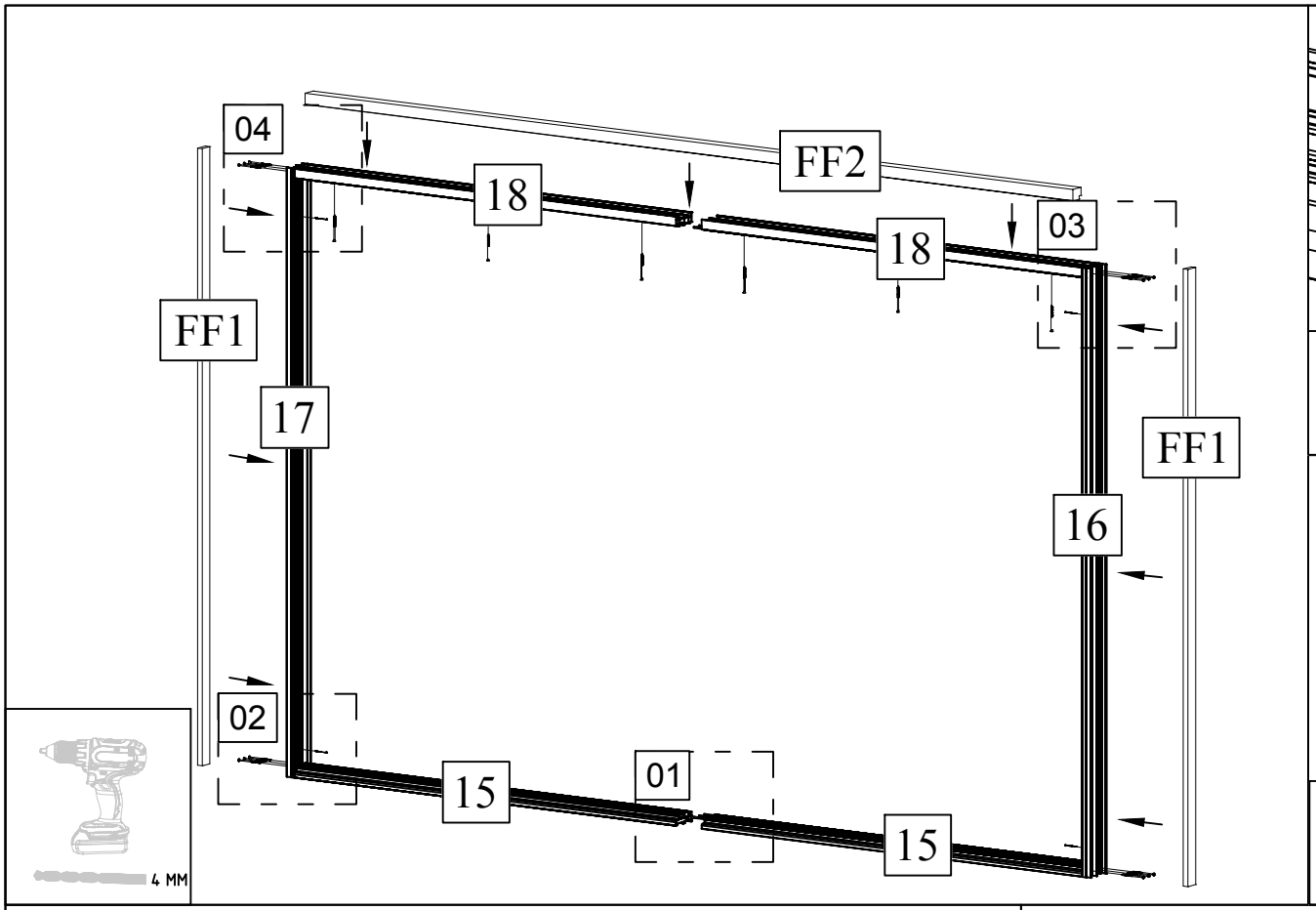
04
FF2
18
18
03
FF1
17
FF1
16
02
15
01
15
4 MM

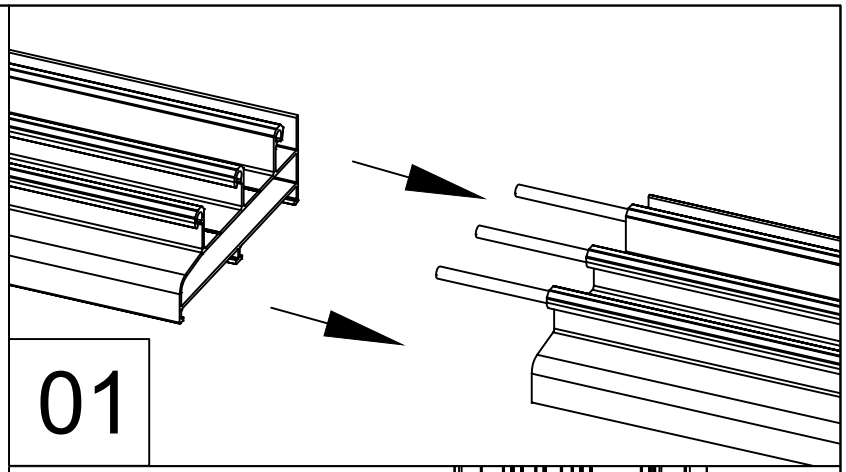
01

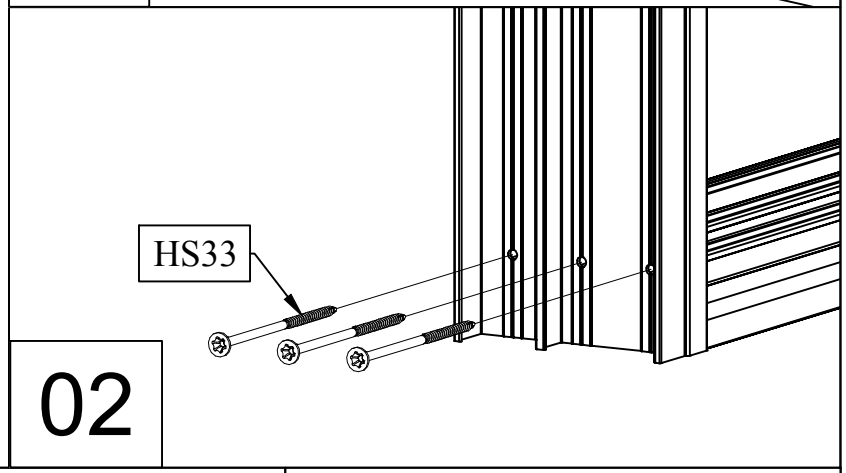
HS33
02

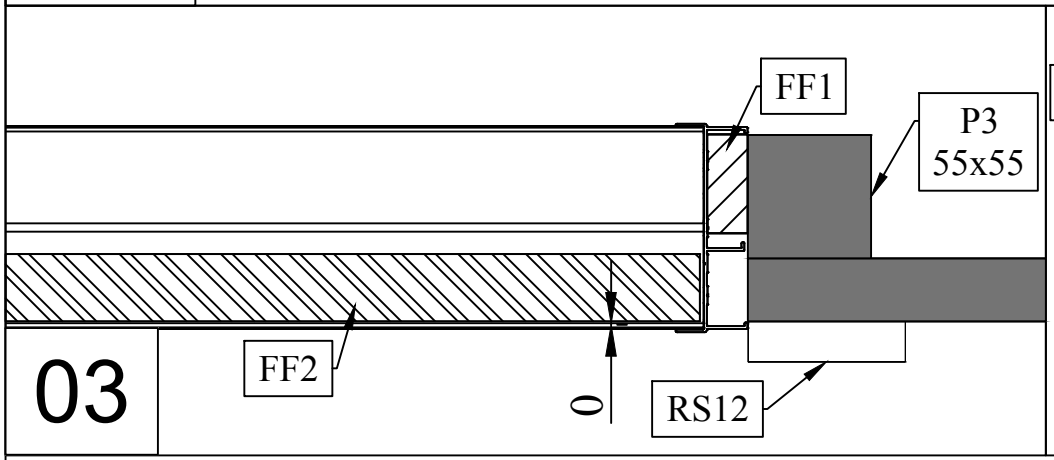
FF1
P3
55x55
FF2
0
RS12
03

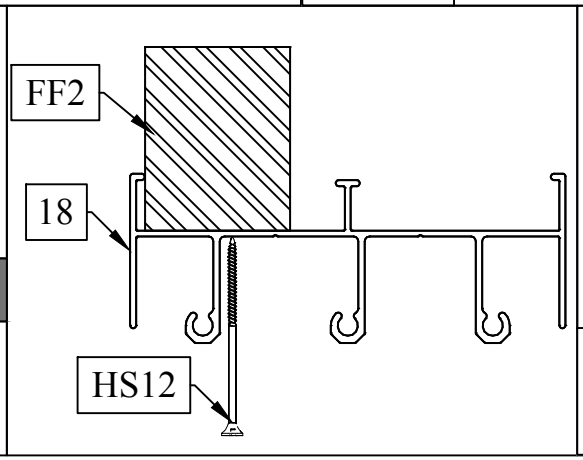
FF2
18
HS12

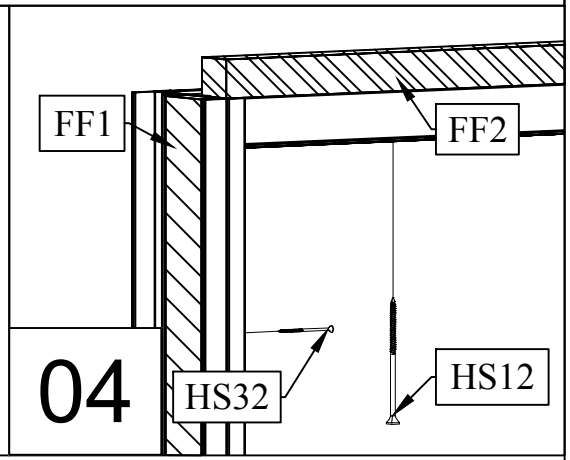
FF1
FF2
04
HS32
HS12

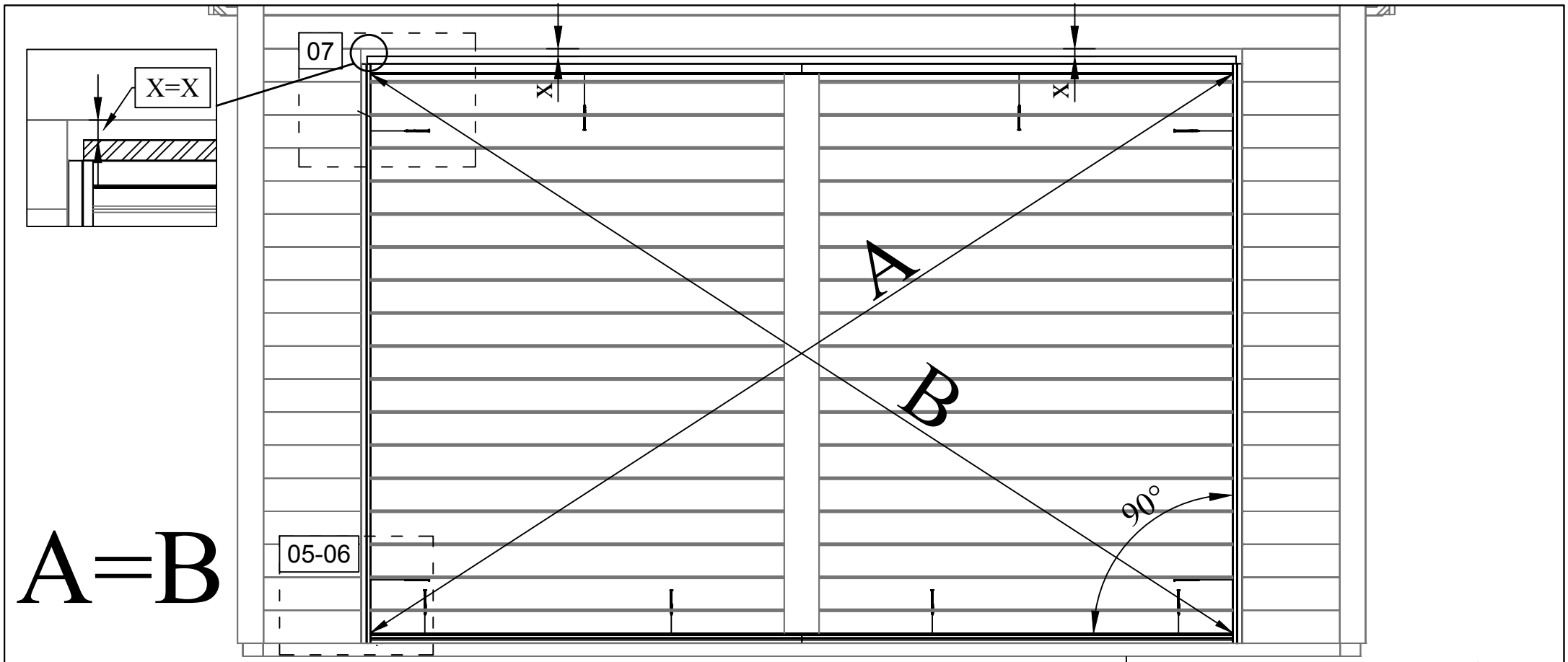
X=X
07
X
X
A
B
90°
05-06
A=B

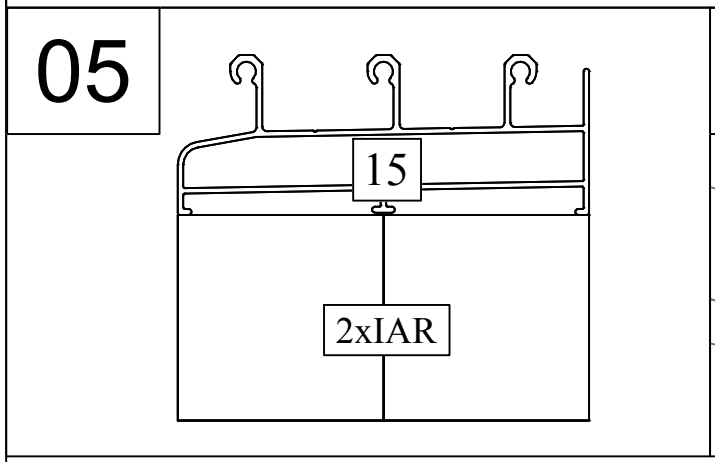
05
15
2xIAR

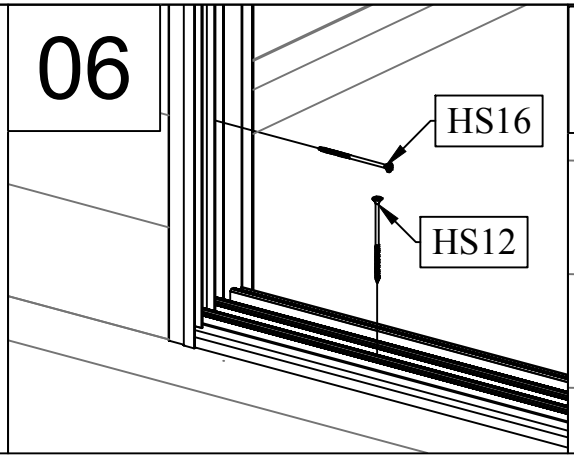
06
HS16
HS12

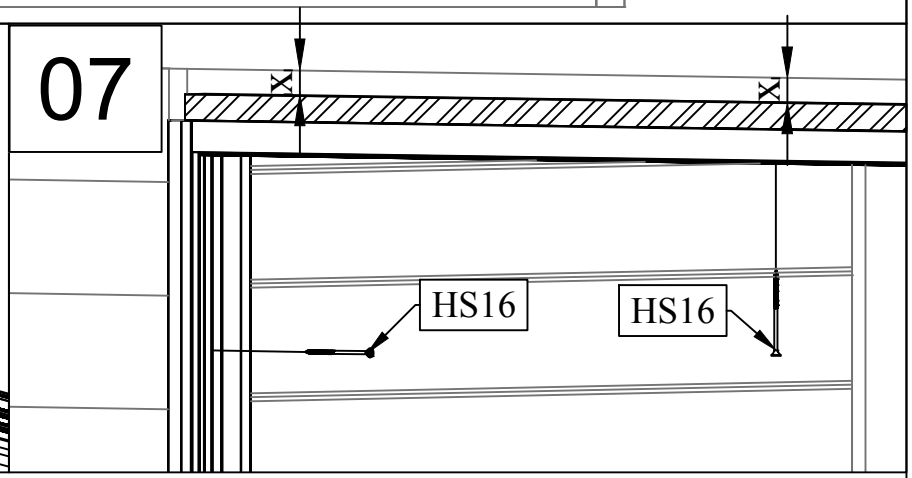
07
X
X
HS16
HS16

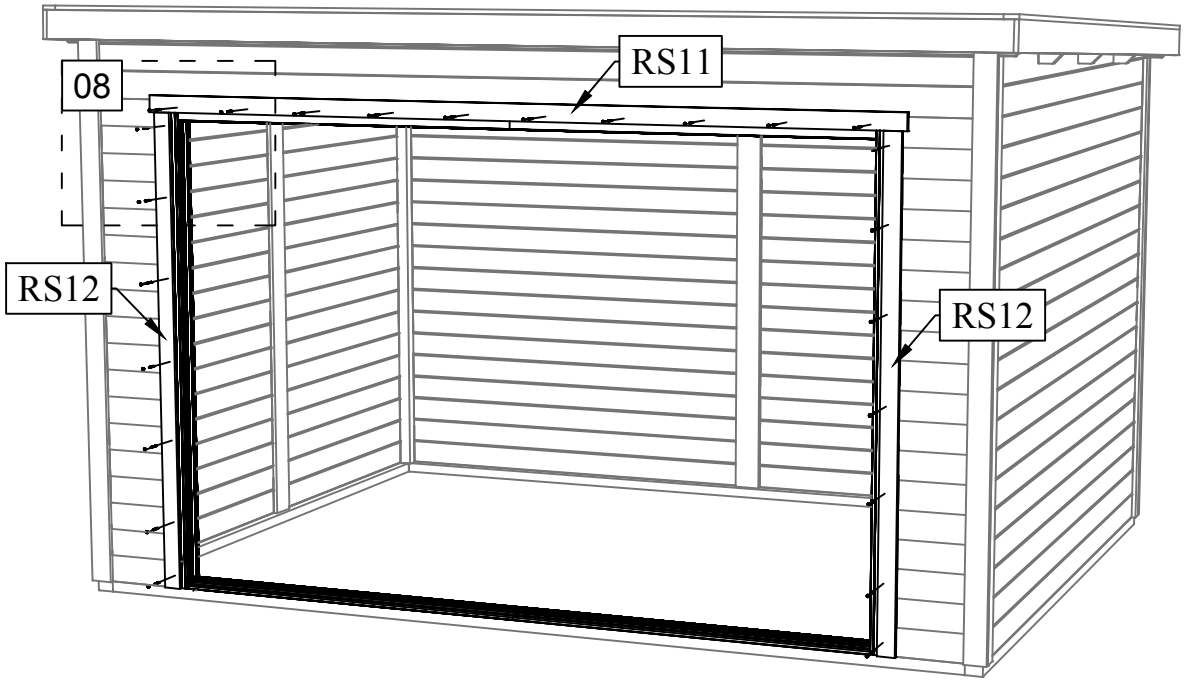
08
RS11
RS12
RS12

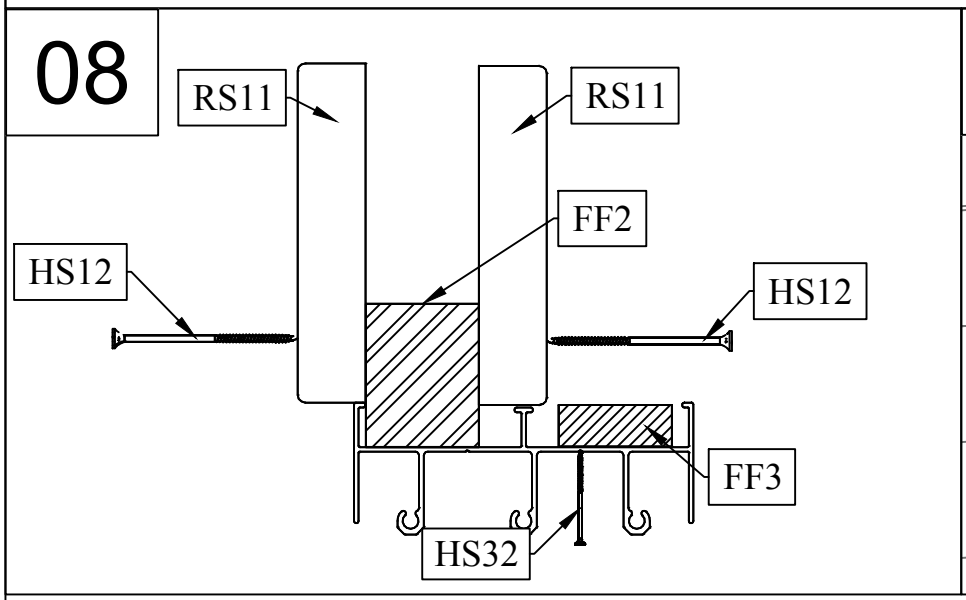
08
RS11
RS11
FF2
HS12
HS12
FF3
HS32

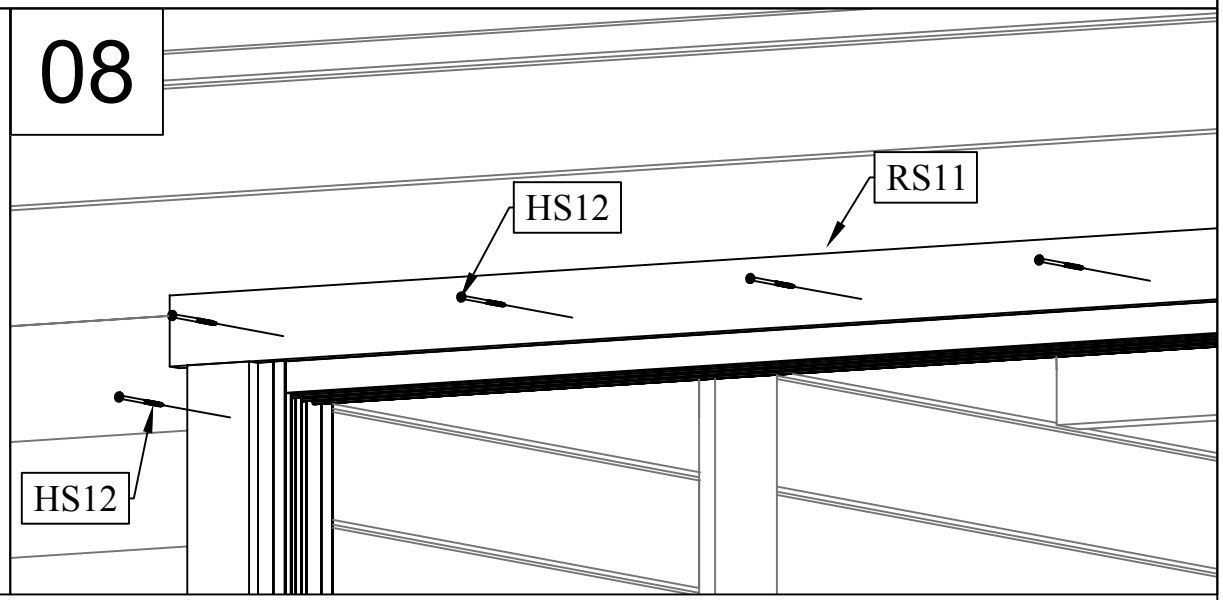
08
HS12
RS11
HS12

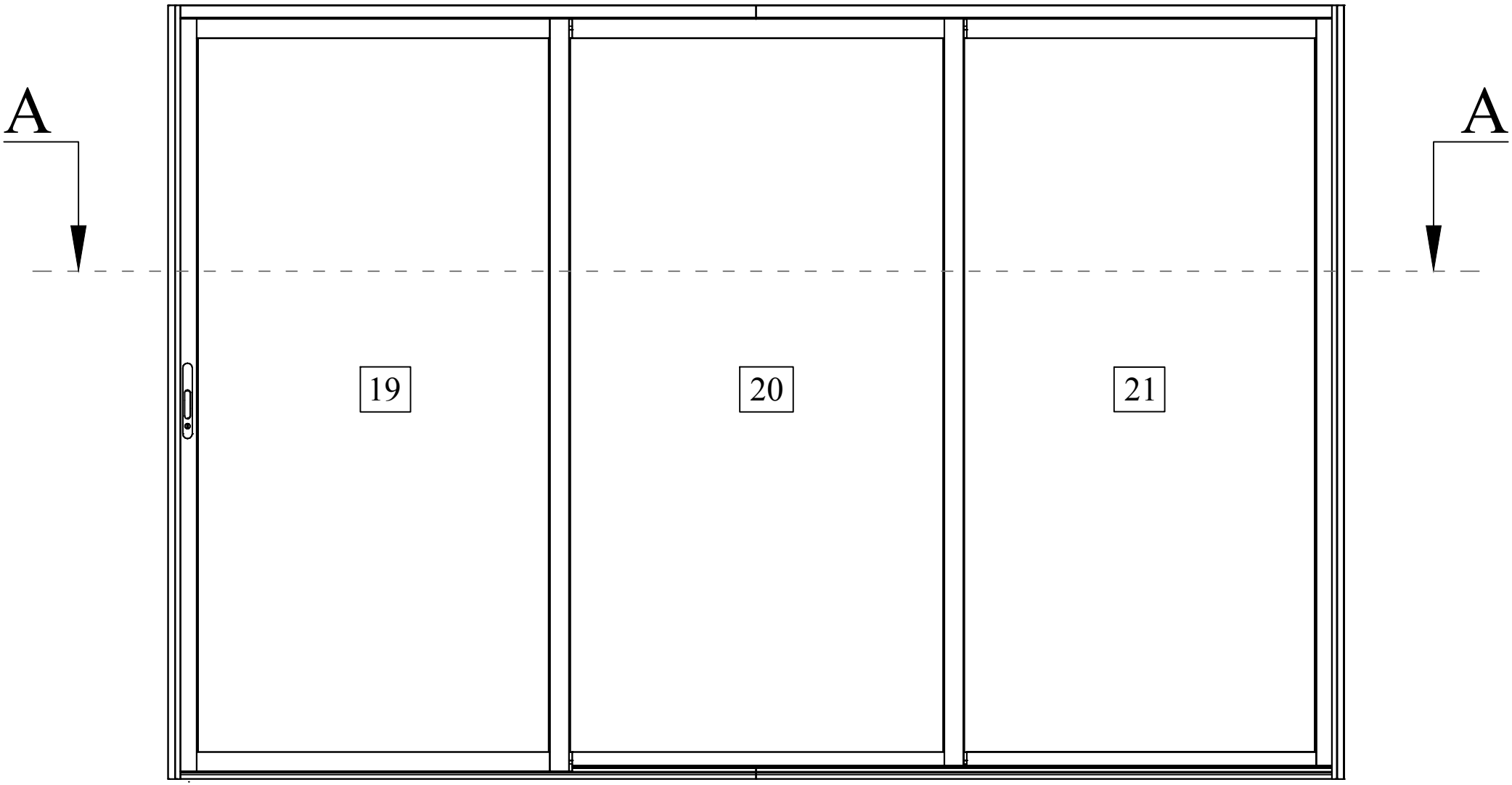


A-A

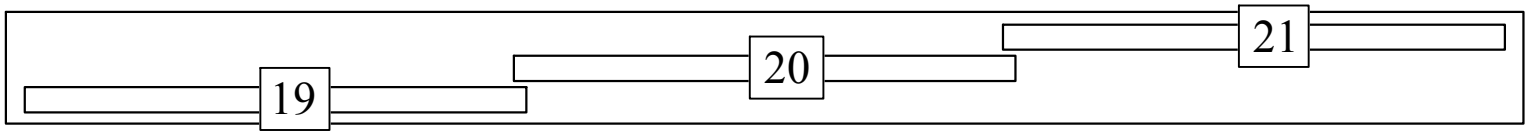

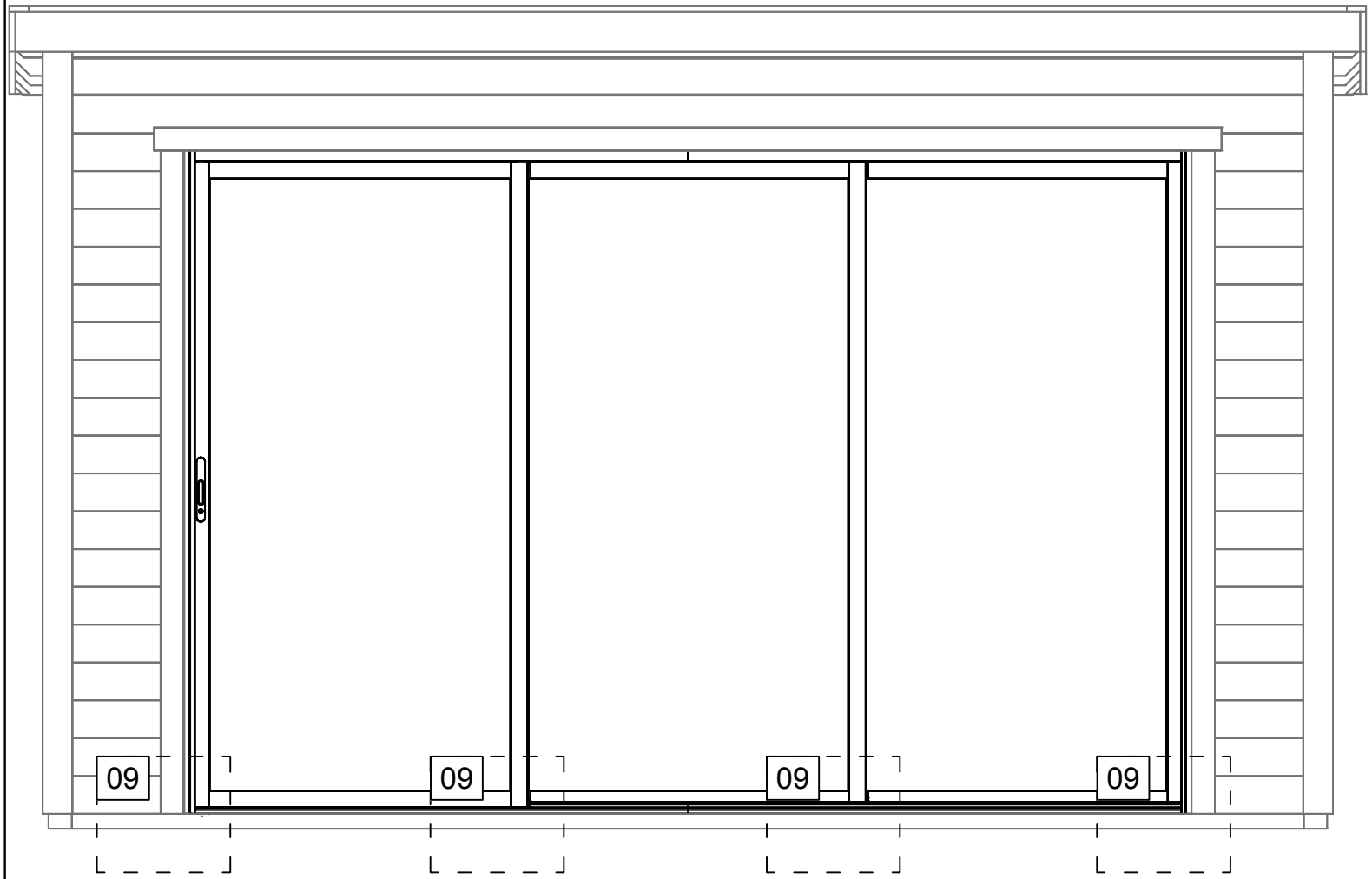
09
09
09
09

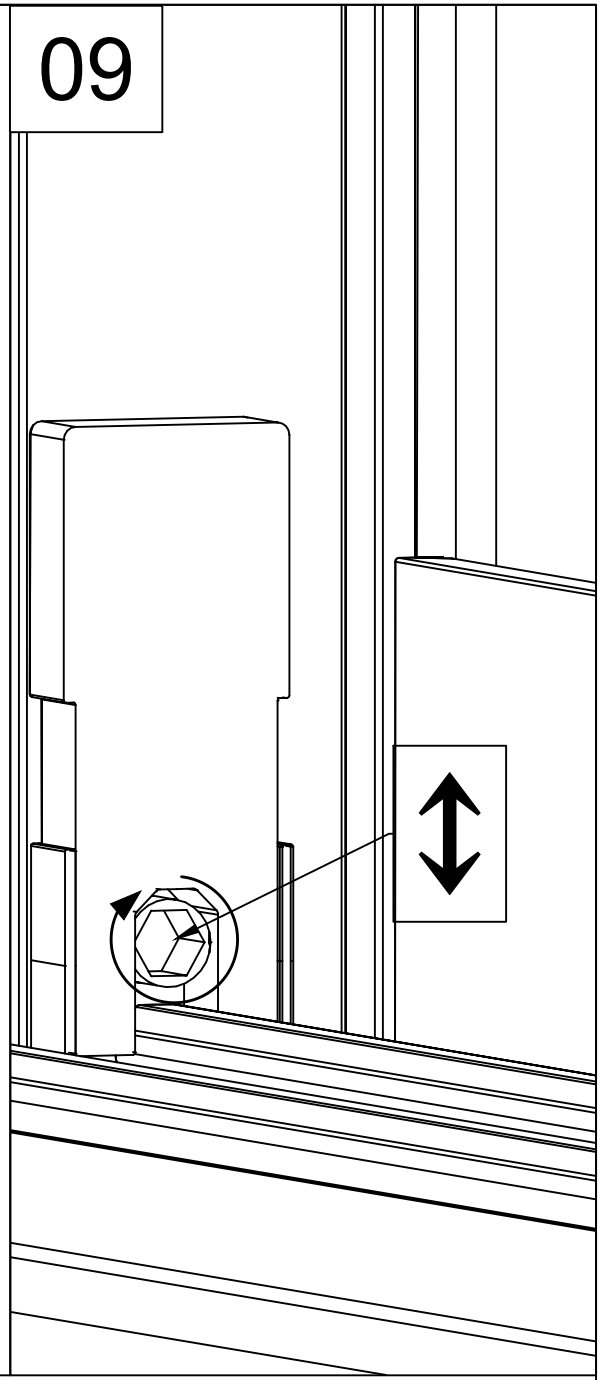
09

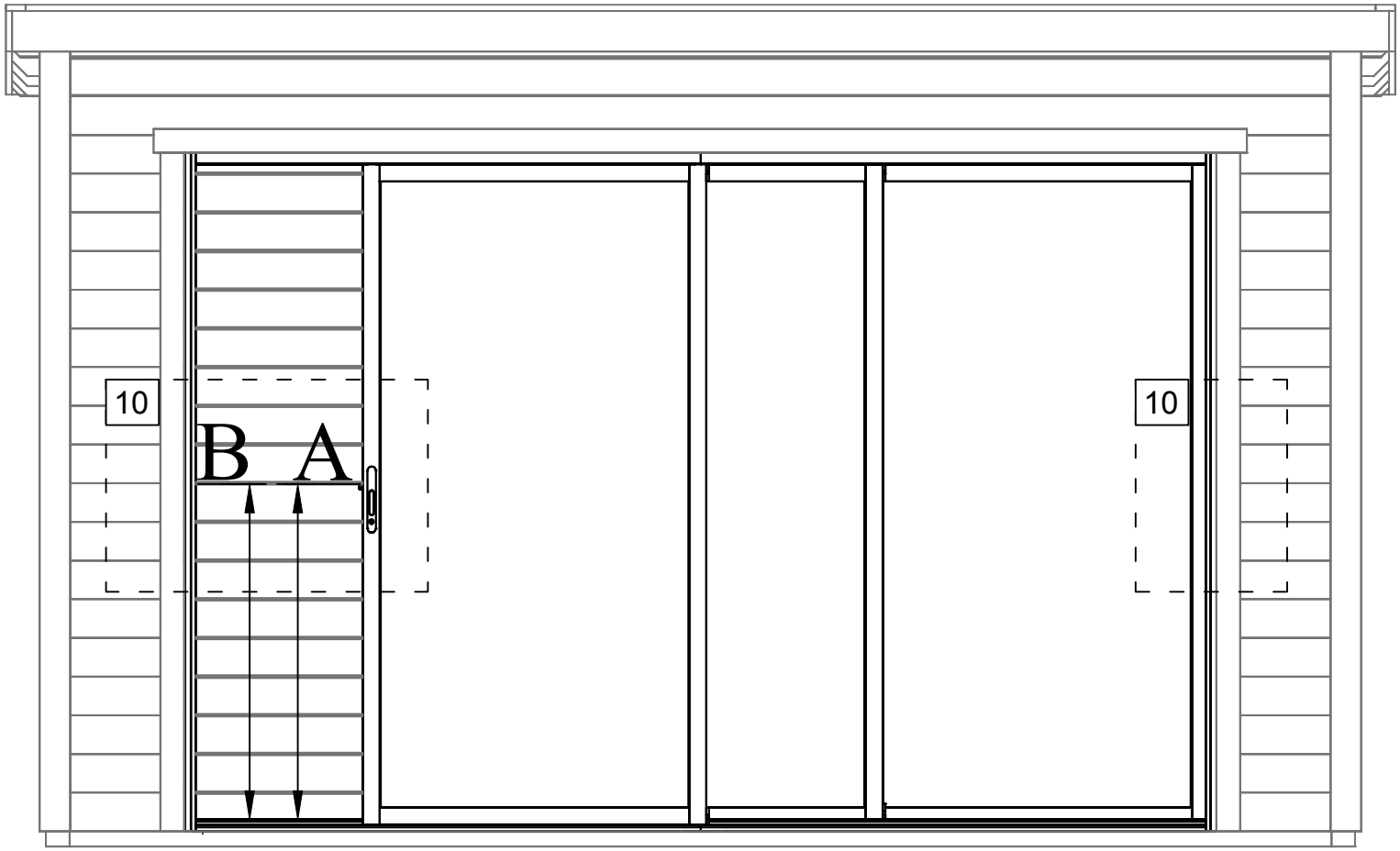

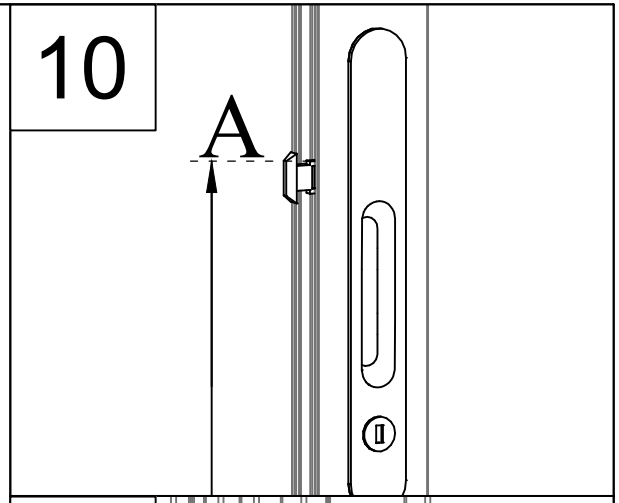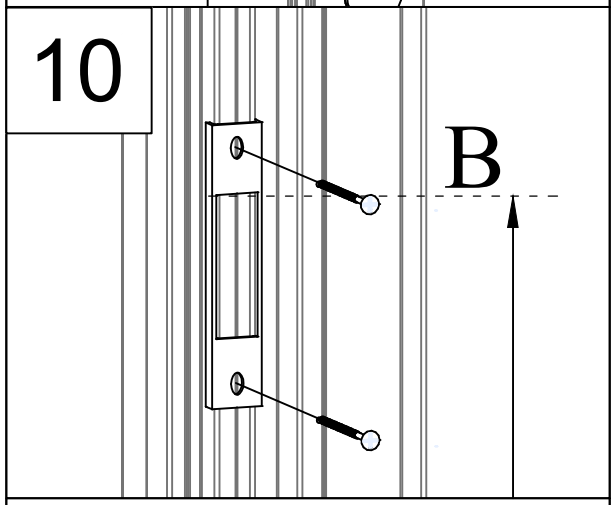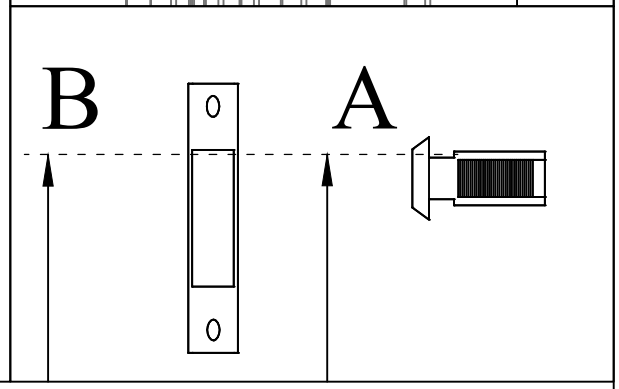
A=B